Universidad Técnica de Manabí

Facultad de Ciencias Administrativas y Económicas

Escuela de Contabilidad y Auditoría

Ingeniero en Auditoría - Contador Público

Evaluación de Control Interno, a la Unidad Educativa Fiscal Alajuela de la parroquia Alajuela - Ciudad de Portoviejo en el período comprendido entre el 01 de Enero al 31 de Diciembre de 2015.

Autoras: Vanessa Elizabeth Mera Mendoza
Gema Patricia Saltos García

Tutora: Ec. Elena Mendoza Sampedro

Portoviejo, 2016

Tema

Evaluación de Control Interno, a la Unidad Educativa Fiscal Alajuela de la parroquia Alajuela - Ciudad de Portoviejo en el período comprendido entre el 01 de Enero al 31 de Diciembre de 2015.

Dedicatoria

Este trabajo de titulación se la dedico a Dios quién supo guiarme por el buen camino, darme fuerzas para seguir adelante y no desmayar en los problemas que se presentaban, enseñándome a enfrentar las adversidades sin perder nunca la dignidad ni desfallecer en el intento.

Agradezco también la confianza y el apoyo brindado por parte de mi padre, el Sr. Manuel Mera por ser el apoyo en mi carrera, en mis logros y en mi vida personal, a mi madre la Ing. Guenola Mendoza de Mera, que sin duda alguna en el trayecto de mi vida me ha demostrado su amor, corrigiendo mis faltas y celebrando mis triunfos, a mi hermano Yandry Mera Mendoza, que junto a sus ideas hemos pasado momentos inolvidables y es uno de los seres más importantes en mi vida.

A cada uno de mis familiares, que con el transcurso de mi carrera han sabido darme consejos útiles y motivadores para no desmayar y seguir adelante con mi carrera y poder cumplir con mi sueño y mi meta de llegar a ser una profesional.

A mi compañera de tesis Gema Saltos García, por apoyarnos mutuamente en nuestra formación profesional y por convertirse en una verdadera amiga y confidente.

Finalmente a los maestros, aquellos que marcaron cada etapa de nuestro camino universitario, y que me ayudaron en asesorías y dudas presentadas en la elaboración de la tesis.

Gracias infinitas a todos

Atentamente:

Vanessa Elizabeth Mera Mendoza

Dedicatoria

Al culminar esta etapa de formación académica Dedico este trabajo de titulación a mis Padres el Sr. Oliver Saltos y Aura García por iniciar este camino de formación y siempre confiar en mí brindándome su apoyo constante para el logro de mis metas, a mi Hermano Marcelo Saltos y Tía Georgina García por siempre estar pendiente, apoyándome con los mejores deseos para que alcance cumplir mis metas.

De manera muy especial a mi compañero de vida mí esposo Nixon Vélez apoyo incondicional, mi Hijo Elkin Vélez Saltos que con sus ocurrencias y su tierna inocencia se convierte en mi inspiración para alcanzar mis objetivos.

Como no indicar mi infinito agradecimiento y dedicación a la familia Vélez Mendoza mí segundo hogar quien se ha ganado mi respeto y cariño en especial mi suegra la Señora Letty Mendoza por apoyarme en cada instante.

Mi compañera de trabajo de titulación Vanessa Mera Mendoza por apoyarnos para cumplir nuestro sueño de ser Auditora, y salir adelante juntas en cada obstáculo que se nos presentaba.

Finalmente a cada uno de mis compañeros y amigos que compartieron conmigo conocimientos y grandes charlas de dialogo en la Universidad Técnica de Manabí; este trabajo es realizado con todo el amor y esfuerzo para el logro de mi objetivó ser Ingeniera en Auditoría - Contador Publico

Gracias

Atentamente,

Gema Patricia Saltos García

Agradecimiento

Nuestros agradecimiento y adoración inicialmente a Dios por darnos salud, fortaleza y permitirnos vivir cada experiencia hasta llegar a cumplir nuestra meta.

A la Universidad Técnica de Manabí por darnos la oportunidad de estudiar y ser profesionales, a nuestros docentes que impartieron amplios conocimientos para formarnos como profesionales con ética y sabiduría.

También a nuestros compañeros y compañeras con los cuales compartimos grandes experiencias académicas y de sentimientos recíprocos de amistad.

Especialmente a nuestras familiares por el apoyo permanente y constante en cualquier momento, así mismo retribuimos a nuestra Tutora Eco. Elena Mendoza y Revisora Ing. Tita Aray por colaboración desinteresada en la realización y culminación de nuestro trabajo de titulación.

Son muchas las personas que han formado parte de nuestras vidas profesionales, a las que nos encantaría agradecerles su amistad, consejos, apoyo, ánimo y compañía en los momentos más difíciles de nuestras vidas. Algunas están aquí con nosotros y otras en nuestros recuerdos y corazón, sin importar en donde estén queremos darles las gracias por formar parte de nosotras, por todo lo que nos han brindado y por todas sus bendiciones.

Para todos: Muchas gracias y que Dios nos bendiga.

Las autoras

Certificación de la tutora del trabajo de titulación.

Ec. Elena Mendoza Sampedro, Catedrática de la Facultad de Ciencias Administrativas y Económicas de la Universidad Técnica de Manabí en calidad de tutora, de la modalidad análisis de caso.

CERTIFICO:

Que el trabajo de titulación en la modalidad análisis de caso, titulada: **EVALUACIÓN DE CONTROL INTERNO, A LA UNIDAD EDUCATIVA FISCAL ALAJUELA DE LA PARROQUIA ALAJUELA - CIUDAD DE PORTOVIEJO EN EL PERÍODO COMPRENDIDO ENTRE EL 01 DE ENERO AL 31 DE DICIEMBRE DE 2015,** de la Escuela de Contabilidad y Auditoría de la Facultad de Ciencias Administrativas y Económicas de la Universidad Técnica de Manabí, presentado por las estudiantes **VANESSA ELIZABETH MERA MENDOZA** y **GEMA PATRICIA SALTOS GARCÍA**, previo a la obtención del título de Ingeniera en Auditoría - Contador Público bajo mi dirección y supervisión, la misma que se encuentra concluida en su totalidad.

Por lo que las estudiantes pueden hacer uso de la presente para los fines convenientes.

Portoviejo, 5 de octubre del 2016

Ec. Elena Mendoza Sampedro

Tutora de trabajo de titulación

Certificación del tribunal del trabajo de titulación

Trabajo de titulación

EVALUACIÓN DE CONTROL INTERNO, A LA UNIDAD EDUCATIVA FISCAL ALAJUELA DE LA PARROQUIA ALAJUELA - CIUDAD DE PORTOVIEJO EN EL PERÍODO COMPRENDIDO ENTRE EL 01 DE ENERO AL 31 DE DICIEMBRE DE 2015.

Sometida a consideración del tribunal de evaluación y legalizado por el honorable consejo directivo como requisito previo a la obtención del título de Ingeniera en Auditoria – Contador Público.

Aprobado por:

Declaración sobre los derechos de las autoras.

Los hechos, ideas pensamientos y doctrinas expuestos en el presente trabajo de titulación de análisis de caso, denominado:

EVALUACIÓN DE CONTROL INTERNO, A LA UNIDAD EDUCATIVA FISCAL ALAJUELA DE LA PARROQUIA ALAJUELA - CIUDAD DE PORTOVIEJO EN EL PERÍODO COMPRENDIDO ENTRE EL 01 DE ENERO AL 31 DE DICIEMBRE DE 2015.

Corresponde únicamente a sus autoras:

_____

Vanessa Elizabeth Mera Mendoza
Estudiante

_____

Gema Patricia Saltos García
Estudiante

Índice de contenido

1. 1

2. Planteamiento del problema 2

2.1. Antecedentes 2

2.2. Justificación 2

2.3. Objetivos generales y específicos 3

2.3.1. Objetivo general 3

2.3.2. Objetivos específicos 3

3. Revisión de la literatura y desarrollo del marco teórico 4

3.1. Concepto de control 4

3.2. Definición de control interno 4

3.3. Componentes del control interno 5

3.3.1. Ambiente de control. 6

3.3.2. Evaluación de riesgos. 6

3.3.3. Actividades de control. 6

3.3.4. Información y comunicación. 6

3.3.5. Monitoreo. 7

3.4. Lo que puede hacer el control interno 8

3.5. El control interno qué no puede hacer 8

3.6. Unidades educativas 8

3.7. Tipos de control que se aplican en las unidades educativas 9

3.7.1. 200 ambiente de control 9

3.7.2. 200-01 Integridad y valores éticos 10

3.7.3. 200-02 Administración estratégica 10

3.7.4. 200-03 Políticas y prácticas de talento humano 10

3.7.5. 200-04 Estructura organizativa 11

3.7.6. 200-05 Delegación de autoridad 11

3.7.7. 200-06 Competencia profesional 11

3.7.8. 200-07 Coordinación de acciones organizacionales 11

3.7.9. 200-08 Adhesión a las políticas institucionales 11

3.7.10. 406-01 Unidad de Administración de Bienes 11

3.8. Que es la evaluación de control interno 12

3.9. Pasos que deben seguirse para evaluar el sistema de control interno 13
3.10. Controles que cuenta la unidad educativa Fiscal Alajuela 13
4. Visualización del alcance del estudio 14
4.1. Antecedentes 14
4.2. Misión 14
4.3. Visión 15
4.4. Organigrama 15
5. Desarrollo del diseño de investigación 16
5.1. Diseño metodológico 16
5.1.1. Método 16
5.1.2. Tipos de investigación 16
5.1.3. Fuentes de información: 16
5.1.4. Población y muestra 17
5.1.5. Plan de análisis 17
5.1.6. Diseño de procedimiento 17
5.2. Notificaciones 19
5.3. Plan de trabajo 22
6. Definición y selección de la muestra 30
7. Recolección de los datos 61
8. Análisis de los datos 102
9. Elaboración del reporte de resultados 107
10. Bibliografía 117

Resumen

El presente trabajo de titulación, fue formulado como una Evaluación de Control Interno, a la Unidad Educativa Fiscal Alajuela de la parroquia Alajuela - Ciudad de Portoviejo en el período comprendido entre el 01 de Enero al 31 de Diciembre de 2015, que se inició con una investigación de todas las normativas que se aplican dentro de la institución, para luego a través de un conocimiento preliminar de la entidad, determinar los componentes a evaluar como parte de esta acción de control

Una vez determinado los componentes se evaluaron a través de cuestionarios de control interno cuyos resultados sirvieron de base para la determinación de los procedimientos de auditoria que se aplicaron a para la recopilación de la evidencia a través de los papeles de trabajo, mismos que son parte de la etapa de ejecución de la acción de control, y a su vez permiten la elaboración de las hojas de hallazgo.

Para finalizar se realizó el respectivo informe de la evaluación de control interno, que contiene las conclusiones y recomendaciones que se generaron a partir de las hojas de hallazgos, y que servirán para que las autoridades del plantel tomen las medidas correctivas del caso , de tal forma que en los periodos futuros no se originen las mismas eventualidades.

Summary

This work degree, was formulated as an Assessment of Internal Control, the Education Unit Fiscal Alajuela in Alajuela parish - City Portoviejo in the period from January 1 to December 31, 2015, which started with a investigation of all regulations that apply within the institution, then through a preliminary knowledge of the entity, determine the components to be evaluated as part of this control action

Once you have determined the components were evaluated through internal control questionnaires whose results were the basis for the determination of the audit procedures that were applied for the collection of evidence through working papers, they are part of the implementation phase of the control action, and in turn allow the development of leaves finding.

To end the respective report of the evaluation of internal control, which contains the conclusions and recommendations, were generated from leaves findings, which will assist the school authorities take the corrective measures, so held that future periods the same contingencies will not occur.

Introducción

En el Ecuador las Instituciones del sector educativo en el ámbito administrativo deben manejarse de acuerdo a lo establecido en las leyes del sector público con la diferencia que tendrán leyes que son exclusivas para este sector como lo es la Ley de Educación.

Esta situación se justificó debido a que dentro de sus aulas se desarrollan actividades con los educandos, que tienen como finalidad formar a los mismos y todo esto se lo realizada financiado con fondos públicos, es por ello que también la Contraloría General del Estado, el Ministerio de Educación están siempre vigilando que se cumpla con las normativas vigentes para el sector público y el de la educación.

Por ello al desarrollar la evaluación del control interno a la unidad educativa fiscal Alajuela de la parroquia Alajuela, ciudad de Portoviejo, se lo realizo con la finalidad de evaluar el cumplimiento de las diferentes normativas tanto internas y externas que se aplican dentro de la institución educativa, para ello se inició con un conocimiento preliminar de la entidad y luego con los resultados de los cuestionarios de control interno se determinó la aplicación de pruebas y procedimientos de auditoria que permitieron determinar la situación actual de cumplimiento de estas disposiciones, evidenciando que ha existido una falta de control en la administración de los bienes de la organización ya que no hay custodios establecidos ni se han realizado la constatación física de los mismos, esto fue causado por una falta de observación de las normativas de administración de bienes, así mismo también se evidencio que no se planifico capacitaciones al personal por lo que se procedió a incluir recomendaciones dentro del informe de control interno que contribuyan a mejorar los niveles de cumplimiento de las normativas inobservadas, con el objeto que las autoridades de la Unidad Educativa Fiscal Alajuela las lleven a la practica en los próximos periodos.

1. Tema

Evaluación de Control Interno, a la Unidad Educativa Fiscal Alajuela de la parroquia Alajuela - Ciudad de Portoviejo en el período comprendido entre el 01 de Enero al 31 de Diciembre de 2015.

2. Planteamiento del problema

Las instituciones educativas en la actualidad se encargan de brindar un servicio de calidad en cuanto a la educación de los estudiantes, sin embargo para ello deben contar con recursos económicos, infraestructura, y bienes por ello al evaluar el control interno de la Unidad Educativa Fiscal Alajuela, se trata de minimizar las desviaciones en el manejo de estos recursos ya que al tratarse de recursos del sector publico deberán manejarse estrictamente de acuerdo a las normativas de este sector para lo cual ya se encuentran institucionalizadas leyes, reglamentos y normativas, para que con la evaluación del control interno se pueda detectar eventualidades que se corrijan o mejoren previo a la intervención de alguno de los entes reguladores.

2.1.Antecedentes

La institución Unidad Educativa Fiscal Alajuela de La Parroquia Alajuela – Portoviejo es un establecimiento sistémico, participativo y de calidad en conocimientos educativos, se enfoca en la formación de jóvenes innovadores, lideres, con formación moral, social y técnica, ligados en principiar en el desarrollo de la institución, mediante una excelente preparación científica y ética.

Existen distritos que controlan y regulan las unidades educativas y la educación pública en nuestro país. El distrito de educación de Portoviejo (13d01) es el encargado de supervisar el desarrollo de las actividades y recursos con los que cuenta la unidad educativa fiscal Alajuela.

Es importante mencionar que estas unidades educativas públicas son sometidas a auditorías externas anualmente pero cabe mencionar que dentro de esta institución no se le ha realizado evaluaciones internas ni externas por lo que consideramos realizar una evaluación de control interna.

2.2.Justificación

La Unidad Educativa Fiscal Alajuela en todo su trayecto de formar bachilleres de excelencias, ha llegado a aportar a la construcción del conocimiento científico-técnico

de los estudiantes, por esta razón se ubica entre las principales Instituciones Educativas, esto es logrado gracias a la ayuda y recursos que le asigna el estado y el ende administrativo del plantel, junto con las normas técnicas de control interno emitidas por la Contraloría General del Estado, por esta razón decidimos realizar la evaluación de la aplicación de estas normas, ya que a través de ellas se comprobó que las actividades de control realizadas en el plantel fueron ejecutadas correctamente casi en su totalidad, y de acuerdo a la normativa vigente. Efectuando una acertada evaluación para la Institución antes mencionada, se ayudó a que las autoridades lleven una adecuada administración de los recursos.

2.3.Objetivos generales y específicos

2.3.1. Objetivo general

- ✓ Evaluar el Control Interno, en la Unidad Educativa Fiscal Alajuela de la parroquia Alajuela - Ciudad de Portoviejo en el Período Comprendido entre el 01 de Enero al 31 de Diciembre de 2015.

2.3.2. Objetivos específicos

- ✓ Conocer las leyes y normas de control interno con la que dispone la unidad 4 educativa fiscal Alajuela.
- ✓ Definir las actividades que realiza de la unidad educativa fiscal Alajuela.
- ✓ Evaluar la aplicación del norma control interno en la unidad educativa fiscal Alajuela.
- ✓ Analizar los resultados y comunicarle mediante el informe a las autoridades de la unidad educativa fiscal Alajuela.

3. Revisión de la literatura y desarrollo del marco teórico

3.1.Concepto de control

Proviene del término francés controle y significa comprobación, inspección, fiscalización o intervención. También puede hacer referencia al dominio, mando y preponderancia, o a la regulación sobre un sistema. (Definicion.de 2013)

También puede definirse "como la regulación de actividades de acuerdo con los requisitos de los planes". Es la evaluación de la acción, para detectar posibles desvíos respecto de lo planeado, que serán corregidos mediante la utilización de un sistema determinado cuando excedan los límites admitidos.

3.2.Definición de control interno

Varía su significado dependiendo de la óptica y el conocimiento que posea sobre este la persona que lo aplique. Lo cual origina confusión entre personas de negocios, legisladores, reguladores y otros. Dando como resultado malas comunicaciones y distintas expectativas, lo cual origina problemas. Tales problemas se entremezclan cuando el término, no es definido claramente. (Mantilla 2012)

Es el conjunto de normas, principios, fundamentos, procesos, procedimientos, acciones, mecanismos, técnicas e instrumentos de Control que, ordenados, relacionados entre sí y unidos a las personas que conforman una institución pública, se constituye en un medio para lograr una función administrativa de estado integra, eficaz y transparente, apoyando el cumplimiento de sus objetivos institucionales y contribuyendo al logro de la finalidad social del Estado. (Fonseca Luna 2013)

Establecer una definición común que sirva a las necesidades de diferentes partes, proporcionando un estándar mediante el cual las entidades de negocios y otras grandes o pequeñas, en el sector público o privado, con ánimo de lucro o no, puedan valorar sus sistemas de control y determinar cómo mejorarlos.

Se define ampliamente como un proceso realizado por el consejo de directores, administradores y otro personal de una entidad, diseñado para proporcionar seguridad razonable mirando el cumplimiento de los objetivos en las siguientes categorías:

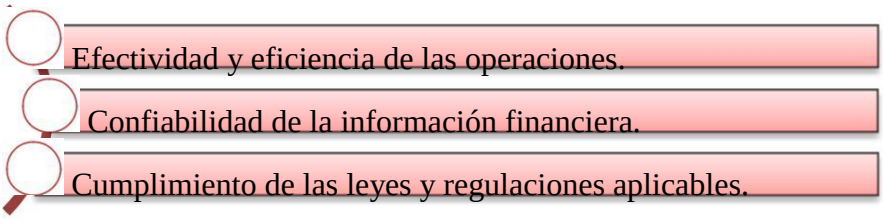

La primera categoría se orienta a los objetivos básicos de negocios de una entidad, incluyendo los objetivos de desempeño y rentabilidad y la salvaguarda de recursos.

La segunda se relaciona con la preparación de estados financieros publicados, confiables, incluyendo estados financieros intermedios y datos financieros seleccionados derivados de tales estados, tales como ganancias realizadas, informadas públicamente.

La tercera se refiere al cumplimiento de aquellas leyes y regulaciones a las que está sujeta la entidad. Tales categorías distintas pero interrelacionadas, orientan necesidades diferentes y permiten dirigir la atención para satisfacer necesidades separadas.

Puesto que el control interno es un proceso, su efectividad es un estado o condición del mismo en uno o más puntos a través del tiempo (Mantilla 2012, p4).

3.3.Componentes del control interno

El control interno consta de cinco componentes interrelacionados, derivados de la manera como la administración realiza los negocios, y están integrados al proceso de administración. Aunque los componentes se aplican a todas las entidades, las compañías pequeñas y medianas pueden implementarlos de forma diferente que las grandes. Sus controles pueden ser menos formales y menos estructurados, no obstante lo cual una compañía pequeña puede tener un control interno efectivo.

3.3.1. Ambiente de control.

Consiste en acciones, políticas y procedimientos que reflejan las actitudes generales de los altos niveles de la administración, directores, y propietarios de una empresa en cuanto al control interno y su importancia para la organización, tiene gran influencia en la manera como se estructuran las actividades de una Institución, se establecen los objetivos y se valoran los riesgos. (Rivas Márquez 2011).

Lo que busca es verificar las actividades administrativas de una Institución y con ello determinar cómo se está llevando a cabo los objetivos empresariales, tomando como base fundamental los estándares de comportamiento basados en principios, valores éticos y morales determinados por la dirección.

3.3.2. Evaluación de riesgos.

La evaluación del riesgo en si se enfoca en fijar las posibles alternativas del porque se detectó el riesgo y con ello determinar pautas estratégicas que mitiguen el riesgo evaluado en el control interno, previniendo consecuencias a largo o corto plazo.

3.3.3. Actividades de control.

Las actividades de control son las políticas y los procedimientos que ayudan a asegurar que las directivas administrativas se lleven a cabo, ayudan a asegurar que se tomen las acciones necesarias para orientar los riesgos hacia la consecución de los objetivos de la entidad.

Las actividades de control se dan a todo lo largo de la organización, en todos los niveles y en todas las funciones. Incluyen un rango de actividades diversas como aprobaciones, autorizaciones, verificaciones, conciliaciones, revisiones de desempeño operacional, seguridad de activos y segregación de funciones. (Mantilla 2012, p5).

3.3.4. Información y comunicación.

Se debe identificar, capturar y comunicar información pertinente en una forma y en un tiempo que les permita a los empleados cumplir con sus responsabilidades. “Los

sistemas de información producen reportes, contienen información operacional, financiera y relacionada con el cumplimiento, que hace posible operar y controlar el negocio. Tiene que ver no solamente con los datos generados internamente, sino también con la información sobre eventos, actividades y condiciones externas necesarias para la toma de decisiones, informe de los negocios y reportes externos. La comunicación efectiva también debe darse en un sentido amplio, fluyendo hacia abajo, a lo largo y hacia arriba de la organización" (Mantilla 2012, p5).

Se dice que el personal debe recibir un mensaje claro de parte de la alta gerencia respecto a que las responsabilidades de control deben tomarse seriamente. Deben entender su propio papel en el sistema de control interno, lo mismo que la manera como las actividades individuales se relaciona con el trabajo de otros.

3.3.5. Monitoreo.

Es el componente que permite a los directivos supervisar constantemente las acciones que se llevan dentro de una organización y con ello corroborar que todo marche en orden y con transparencia.

De este componente se manifiesta. "El auditor interno, concebido como una función de aseguramiento y asesoría que agrega valor a la organización, es uno de los actores que juega un rol relevante al momento de la confección de la matriz. El monitoreo continuo de los procesos relevantes posibilita la retroalimentación de la matriz para futuras evaluaciones" (Albanese 2012, 209), realizar exámenes independientes de manera periódica ayudan a la verificación o comprobación minuciosa de los procedimientos realizados en las labores diarias, como resultados se comparan con criterios anteriores, comunicando a la dirección o consejos los juicios para determinar acciones correctivas.

Los componentes del control interno son técnicas sistemáticas que actúan relacionadas entre sí en base a los objetivos que busca la organización para esto es necesario actuar con cautele en base a los componentes que este requiere, para ello hay que estudiar el ambiente de control con el fin de evaluar y controlar los posibles riesgos y con ello evaluar y decidir qué es lo que pasa dentro de la empresa y porque pasa.

3.4.Lo que puede hacer el control interno

Este puede ayudar a una entidad o empresa a conseguir sus metas de desempeño y rentabilidad y prevenir la pérdida de recursos, puede ayudar a asegurar información financiera confiable, a asegurar que la empresa cumpla con las leyes y regulaciones, evitando pérdida de reputación y otras consecuencias. En suma, puede ayudar a una entidad a cumplir sus metas, evitando peligros no reconocidos y sorpresas a lo largo del camino.

3.5.El control interno qué no puede hacer

El control interno puede asegurar el éxito de una entidad, siempre y cuando logre con el cumplimiento de los objetivos básicos del negocio, o cuando menos, la supervivencia.

"El control interno efectivo solamente puede ayudar a que una entidad logre sus objetivos. Puede proporcionar información administrativa sobre el progreso de la entidad, o hacia su consecución. Pero no puede cambiar una administración ineficiente por una buena y transformándolas en políticas o programas de gobierno, acciones de los competidores o condiciones económicas pueden ir más allá del control administrativo. El control interno no asegura éxito ni supervivencia". (Mantilla 2012, p7).

El control interno puede asegurar la confiabilidad de la información financiera y el cumplimiento de las leyes y regulaciones.

Esta convicción también es equivocada. Un sistema de control interno, no importa qué tan bien ha sido concebido y operado, puede proveer solamente seguridad razonable no absoluta a la administración y a la junta directiva mirando la consecución de los objetivos de una entidad

3.6.Unidades educativas

En nuestro país de acuerdo a las reglamentaciones y normativas emitidas por la Asamblea Nacional y los ministerios correspondiente se a conceptualizado a las unidades educativas como el conjunto de personas y bienes promovidos por las

autoridades públicas o por particulares, cuya finalidad será prestar un año de educación preescolar y nueve grados de educación básica como mínimo y la media superior. La misión de las instituciones educativas se trata sobre la tarea convocante de la escuela el enseñar para que los alumnos aprendan.

Estas entidades se sostienen en su existencia en tanto es útil para los procesos de socialización y control social. Esto significa que la tensión que se produce entre los deseos de los individuos y la necesidad de adecuarlos a las formas sociales admitidas a través de las producciones culturales cuyo objetivo es convencerlos de la necesidad de sacrificar los deseos individuales en virtud de la estabilidad colectiva.

Una escuela constituye un refugio apropiado en donde los niños están más cómodos si pueden sentarse sobre un piso seco, en un local donde los pizarrones estén colocados de tal manera que todos puedan verlos, y en donde se pueda disponer de espacio para almacenar el material educativo. Además, un aula seca y sombreada constituye un lugar adecuado para la alimentación escolar. (Psicologiaambiental s.f.)

3.7.Tipos de control que se aplican en las unidades educativas

En la actualidad las Unidades Educativas ya no manejan recursos financieros, directamente, sino que ahora estos son administrados por el Distritos de Educación quienes son los encargados de distribuir los recursos a las diferentes Unidades Educativas, es ahí donde ellas deben de administrar y controlar los bienes que se le otorga y por ser una entidad pública deben de acogerse a las Normas Técnicas de Control Interno que son emitidas por la Contraloría General del Estado y son:

3.7.1. 200 ambiente de control

El ambiente o entorno de control es el conjunto de circunstancias y conductas que enmarcan el accionar de una entidad desde la perspectiva del control interno. Es fundamentalmente la consecuencia de la actitud asumida por la alta dirección y por el resto de las servidoras y servidores, con relación a la importancia del control interno y su incidencia sobre las actividades y resultados. (Normas Tecnicas de Control Interno 2014, P.6)

3.7.2. 200-01 Integridad y valores éticos

La integridad y los valores éticos son elementos esenciales del ambiente de control, la administración y el monitoreo de los otros componentes del control interno.

La máxima autoridad y los directivos establecerán los principios y valores éticos como parte de la cultura organizacional para que perduren frente a los cambios de las personas de libre remoción; estos valores rigen la conducta de su personal, orientando su integridad y compromiso hacia la organización. La máxima autoridad de cada entidad emitirá formalmente las normas propias del código de ética, para contribuir al buen uso de los recursos públicos y al combate a la corrupción. Los responsables del control interno determinarán y fomentarán la integridad y los valores éticos, para beneficiar el desarrollo de los procesos y actividades institucionales y establecerán mecanismos que promuevan la incorporación del personal a esos valores; los procesos de reclutamiento y selección de personal se conducirán teniendo presente esos rasgos y cualidades. (Normas Tecnicas de Control Interno 2014, p.7)

3.7.3. 200-02 Administración estratégica

Las entidades del sector público y las personas jurídicas de derecho privado que dispongan de recursos públicos, implantarán, pondrán en funcionamiento y actualizarán el sistema de planificación, así como el establecimiento de indicadores de gestión que permitan evaluar el cumplimiento de los fines, objetivos y la eficiencia de la gestión institucional. (Normas Tecnicas de Control Interno 2014, p.7)

3.7.4. 200-03 Políticas y prácticas de talento humano

El control interno incluirá las políticas y prácticas necesarias para asegurar una apropiada planificación y administración del talento humano de la institución, de manera que se garantice el desarrollo profesional y asegure la transparencia, eficacia y vocación de servicio.

3.7.5. 200-04 Estructura organizativa

La máxima autoridad debe crear una estructura organizativa que atienda el cumplimiento de su misión y apoye efectivamente el logro de los objetivos organizacionales, la realización de los procesos, las labores y la aplicación de los controles pertinentes.

3.7.6. 200-05 Delegación de autoridad

La asignación de responsabilidad, la delegación de autoridad y el establecimiento de políticas conexas, ofrecen una base para el seguimiento de las actividades, objetivos, funciones operativas y requisitos regulatorios, incluyendo la responsabilidad sobre los sistemas de información y autorizaciones para efectuar cambios.

3.7.7. 200-06 Competencia profesional

La máxima autoridad y los directivos de cada entidad pública reconocerán como elemento esencial, las competencias profesionales de las servidoras y servidores, acordes con las funciones y responsabilidades asignadas.

3.7.8. 200-07 Coordinación de acciones organizacionales

La máxima autoridad de cada entidad, en coordinación con los directivos, establecerá las medidas propicias, a fin de que cada una de las servidoras y servidores acepte la responsabilidad que les compete para el adecuado funcionamiento del control interno.

3.7.9. 200-08 Adhesión a las políticas institucionales

Las servidoras y servidores de las entidades, observarán las políticas institucionales y las específicas aplicables a sus respectivas áreas de trabajo.

3.7.10. 406-01 Unidad de Administración de Bienes

Toda entidad u organismo del sector público, cuando el caso lo amerite, estructurará una unidad encargada de la administración de bienes. La máxima autoridad

a través de la Unidad de Administración de Bienes, instrumentará los procesos a seguir en la planificación, provisión, custodia, utilización, traspaso, préstamo, enajenación, baja, conservación y mantenimiento, medidas de protección y seguridad, así como el control de los diferentes bienes, muebles e inmuebles, propiedad de cada entidad u organismo del sector público y de implantar un adecuado sistema de control interno para su correcta administración.

3.8.Que es la evaluación de control interno

La evaluación de control interno equivale a revisar todo el sistema de control iniciando con la obtención de información respecto a la organización y de los procedimientos prescritos y pretende servir como base para la aplicación de pruebas de control y para la evaluación del sistema.

La información requerida para este objeto normalmente se obtiene a través de entrevistas con el personal y referencias de la documentación tal como manuales de procedimientos, descripción de puestos, diagramas de flujo y cuadros de decisión.

Con el fin de aclarar el entendimiento de la información obtenida de dichas fuentes, “algunos auditores siguen la práctica de rastrear uno o varios de los diferentes tipos de transacciones afectadas a través de la documentación relativa y de los registros que se tengan. Esta práctica puede ser útil para el propósito indicado y puede ser considerada como parte de las pruebas de control como se comenta más adelante en esta sección.

La información relativa al sistema puede ser anotada por el auditor en forma de respuestas a un cuestionario, memorándum narrativo, diagramas de flujo, cuadros de decisión o cualquier otra forma que convenga a las necesidades o preferencias del auditor. (Scribd. s.f.)

Al terminar la revisión del sistema, el auditor debe ser capaz de hacer una evaluación presumiendo un satisfactorio cumplimiento con el sistema prescrito.

3.9.Pasos que deben seguirse para evaluar el sistema de control interno

Dentro de la literatura existente sobre evaluación de control interno, no se define específicamente como se deberían seguir los pasos de acuerdo a cada tipo de organización evaluada, pero con la experiencia práctica que tienen los auditores realizan la evaluación en etapas muy parecidas a una auditoria con ciertas particularidades.

Generalmente se inicia esta evaluación con un diagnostico general de la organización, para determinar los riesgos de la misma, luego de ello con los resultados realizar los plan de trabajo para cada componente a analizar, y con ello efectuar las hojas de hallazgos.

Por ultimo una vez analizados los resultados se procede a emitir un informe de la evaluación que deberá ser puesto en conocimiento de las autoridades de la organización, para que sirva de base para la toma de decisiones futura.

3.10. Controles que cuenta la unidad educativa Fiscal Alajuela

La Unidad Educativa Fiscal Alajuela aplica controles de acuerdo a lo establecido por las entidades reguladoras entre los mismos tenemos:

- El control de asistencia a los estudiantes, que este tiene que ser subido diariamente al sistema que controla el distrito de educación.
- El control de las autoridades, docentes y personal administrativo que laboran ahí.
- La norma 200 ambiente de control de la norma técnica de control interno
- La 406-01 Unidad de Administración de Bienes**,** que esta norma es para vigilar los bienes que cuenta la Unidad Educativa, y que esta sea utilizada de forma correcta
- Actas de recepción de bienes.
- Control de bienes que posee la institución.

4. Visualización del alcance del estudio

4.1.Antecedentes

La Unidad Educativa Fiscal Alajuela es una institución de carácter Técnico Agropecuario, fue creado mediante acuerdo ministerial No. 9716 del 1º de mayo de 1980, cuenta con una extensión de 44.500 metros cuadrados. es una institución al servicio de la comunidad Alajuelense, que durante sus treinta seis años de fecunda labor educativa, el personal docente ha venido trabajando con los estudiantes de manera interna desarrollando actividades en pequeños proyectos en el área agropecuaria los que en su mayoría no se involucraba a la comunidad educativa. Al momento ha entregado 32 promociones de bachilleres técnicos, en la especialidad de Pecuaria, Agropecuaria, Explotaciones Agropecuarias y Producción Agropecuaria

Visto el caso la institución se encuentra comprometida a un mayor desarrollo laboral, la misma que se encuentra ubicada un sector de fácil acceso, carretera Manta Quevedo, entrada a Chirijos.

En la actualidad, el presente año lectivo 2015-2016 entregará la segunda promoción del Bachillerato General Unificado (BGU), Técnicos en la especialidad Producción Agropecuaria.

La Unidad Educativa cuenta con 370 estudiantes distribuidos en 13 paralelos en Educación General Básica (octavo, noveno y décimo) y en Bachillerato General Unificado, los mismos que provienen de los recintos:, La Pita, El Achiote, Agua Blanca, La Cantera, Balzar, Las Losas La Mocorita, Quebrada de Alajuela, Miguelillo, El Guasmo, La Madera, El Jobo, Chirijos, San Plácido y Calderón.

4.2.Misión

Formar bachilleres con pensamiento crítico, expresivo, valorativo y Actitudinal, con capacidad para integrarse a la sociedad y a los centros de estudios superiores, mediante la aplicación de un modelo pedagógico innovador, con tecnología de vanguardia, que les permita decidir una profesión acorde a sus competencias.

4.3.Visión

Constituirse en una institución productiva y rentable; con un personal altamente capacitado y competente, capaz de brindar una educación de calidad, de alto contenido humanístico, técnico y científico, fundamentada en la práctica de valores éticos, morales y cívicos: para entregar a la patria jóvenes comprometidos con el desarrollo de la sociedad.

4.4.Organigrama

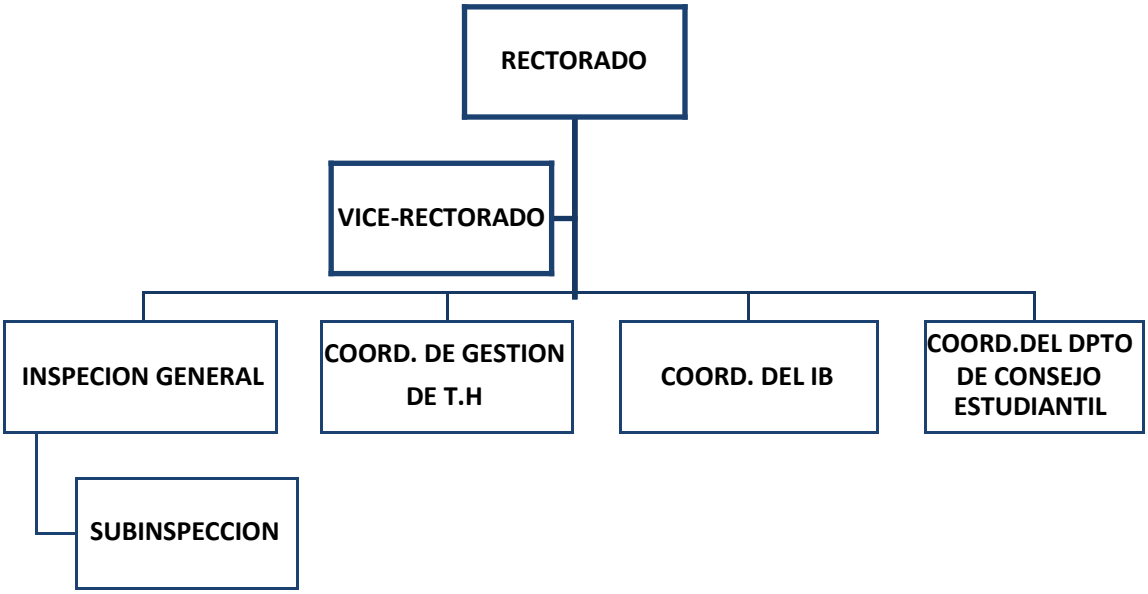

5. Desarrollo del diseño de investigación

5.1.Diseño metodológico

5.1.1. Método

No experimental se observaron y se midieron fenómenos tal cual se encontraron.

5.1.2. Tipos de investigación

Investigación de campo.- Se inspecciono la unidad educativa fiscal Alajuela de la Parroquia Alajuela, cantón Portoviejo realizando encuestas y entrevistas a la máxima autoridad y funcionarios para determinar el cumplimiento de las normas de control interno.

Investigación de descriptiva.-. Observación, análisis, confirmación y comprobación de la utilización de las normas de control interno de la unidad educativa fiscal Alajuela.

Investigación histórica.- Se obtuvieron documentos físicos y digitales relacionados específicamente con el control interno de la unidad educativa fiscal Alajuela y las políticas que rigen a las unidades educativas fiscales a nivel nacional para lo cual ayudaron para el progreso de la evaluación y análisis del control interno.

5.1.3. Fuentes de información:

Primaria: Se realizó mediante entrevistas y encuestas efectuadas a las autoridades y funcionarios de la unidad educativa fiscal Alajuela y de la información digital y física que adquiramos.

Secundaria: Páginas web de internet, libros y página web de la unidad educativa fiscal Alajuela.

5.1.4. Población y muestra

Se desarrolló la evaluación y análisis de la Aplicación de las Normas de Control Interno, en la Unidad Educativa Fiscal Alajuela de la Parroquia Alajuela, Ciudad Portoviejo para comprobar el nivel de desempeño y cumplimiento de las normas implantadas

Las actividades que se han realizado dentro de la Unidad Educativa Fiscal Alajuela de la Parroquia Alajuela, Ciudad Portoviejo y se relacionen con el proceso de las acciones efectuadas estuvieron conformadas por la población y se incluye autoridades y personal para la toma de muestra y estudio total de la población.

5.1.5. Plan de análisis

Se desarrolló el método analítico para los resultados obtenidos de las entrevistas con preguntas claras que englobe lo requerido, mediante método estadístico se presentaron los resultados adquiridos en el proceso en la aplicación de los cuestionarios.

5.1.6. Diseño de procedimiento

Se empleó entrevista y cuestionarios a las autoridades y funcionarios de la unidad educativa fiscal Alajuela de la Parroquia Alajuela, ciudad Portoviejo Para la recolección de la información necesaria.

A través de la aplicación de estos instrumentos se pudo fundamentar los objetivos del estudio, basados esencialmente en el impacto que presenta Aplicación de las Normas Técnicas de Control Interno eficiente dentro de la Unidad Educativa Fiscal Alajuela de la Parroquia Alajuela, Ciudad de Portoviejo. Es así que para procesar esta información fue necesaria la utilización del programa Microsoft Excel, y así se pudo realizar los cuadros y gráficos estadísticos que permitan demostrar los resultados de la investigación.

Estos resultados fueron analizados y discutidos, contrastándolos con los componentes escogidos para el respectivo análisis, así como con varios autores citados dentro del marco teórico del presente trabajo.

5.2.Notificaciones

Oficio: No. 001 – NOT-FCAE
Sección: Facultad de Ciencias Administrativas y Económicas
Asunto: Notificación de inicio de acción de control

Portoviejo, 23 de Junio de 2016

Señorita.

Vanessa Elizabeth Mera Mendoza

AUDITOR JEFE DE EQUIPO

Ciudad

De mi consideración:

En cumplimiento al oficio No. 618-VEGA-FCAE-UTM suscrito por la Decana de la Facultad del 20 de junio de 2016, notifico a usted que como Análisis de Caso aprobado como anteproyecto de Titulación por parte de la Comisión de Titulación Especial de la Facultad, se realizará la Evaluación de Control Interno, a la Unidad Educativa Fiscal Alajuela de la parroquia Alajuela - Ciudad de Portoviejo en el período comprendido entre el 01 de Enero al 31 de Diciembre de 2015.

Los objetivos generales son:

- ✓ Definir las actividades que realiza de la unidad educativa fiscal Alajuela.
- ✓ Evaluar la aplicación del norma control interno en la unidad educativa fiscal Alajuela.
- ✓ Analizar los resultados y comunicarle mediante el informe a las autoridades de la unidad educativa fiscal Alajuela.

Para esta acción de control el equipo de auditores estará conformado por las señoras: Supervisora, Ec. Elena Mendoza Sampedro como auditor Jefe del Equipo Vanessa Elizabeth Mera Mendoza y como Auditor Operativo Gema Patricia Saltos García; por lo que agradeceré disponer se preste la colaboración necesaria para la ejecución del trabajo indicado.

Atentamente,

Ec. Elena Mendoza Sampedro
Tutora de Trabajo de Titulación

Oficio: No. 002 – NOT-FCAE

Sección: Facultad de Ciencias Administrativas y Económicas

Asunto: Notificación de inicio de acción de control

Portoviejo, 23 de Junio de 2016

Lcdo.

Diomedes Giler Robles Msc.

RECTOR DE LA UNIDAD EDUCATIVA FISCAL ALAJUELA CIUDAD

De mi consideración:

En cumplimiento al oficio No. 618-VEGA-FCAE-UTM suscrito por la Decana de la Facultad del 20 de junio de 2016, notifico a usted que como Análisis de Caso aprobado como anteproyecto de Titulación por parte de la Comisión de Titulación Especial de la Facultad, se realizará la Evaluación de Control Interno, a la Unidad Educativa Fiscal Alajuela de la parroquia Alajuela - Ciudad de Portoviejo en el período comprendido entre el 01 de Enero al 31 de Diciembre de 2015.

Los objetivos generales son:

- ✓ Definir las actividades que realiza de la unidad educativa fiscal Alajuela.
- ✓ Evaluar la aplicación del norma control interno en la unidad educativa fiscal Alajuela.
- ✓ Analizar los resultados y comunicarle mediante el informe a las autoridades de la unidad educativa fiscal Alajuela.

Para esta acción de control el equipo de auditores estará conformado por las señoras: Supervisor, Ec. Elena Mendoza Sampedro como auditor Jefe del Equipo Vanessa Elizabeth Mera Mendoza y como Auditor Operativo Gema Patricia Saltos García; por lo que agradeceré disponer se preste la colaboración necesaria para la ejecución del trabajo indicado.

Agradeceré enviar respuesta a nuestra oficina ubicada en la calle Urbina y Che Guevara, señalando sus nombres y apellidos completos, dirección domiciliaria completa, nombre y dirección de su lugar de trabajo, números de teléfono del domicilio, trabajo y celular, cargo y periodo de gestión y copia legible de su cédula de ciudadanía.

Atentamente,

Ec. Elena Mendoza Sampedro
Tutora de Trabajo de Titulación

Oficio: No. 003 – NOT-FCAE

Sección: Facultad de Ciencias Administrativas y Económicas

Asunto: Notificación de inicio de acción de control

Portoviejo, 24 de Junio de 2016

Señorita.

Gema Patricia Saltos García

AUDITOR OPERATIVO

Ciudad

De mi consideración:

En cumplimiento al oficio No. 618-VEGA-FCAE-UTM suscrito por la Decana de la Facultad del 20 de junio de 2016, notifico a usted que como Análisis de Caso aprobado como anteproyecto de Titulación por parte de la Comisión de Titulación Especial de la Facultad, se realizará la Evaluación de Control Interno, a la Unidad Educativa Fiscal Alajuela de la parroquia Alajuela - Ciudad de Portoviejo en el período comprendido entre el 01 de Enero al 31 de Diciembre de 2015.

Los objetivos generales son:

- Definir las actividades que realiza de la unidad educativa fiscal Alajuela.
- Evaluar la aplicación del norma control interno en la unidad educativa fiscal Alajuela.
- Analizar los resultados y comunicarle mediante el informe a las autoridades de la unidad educativa fiscal Alajuela.

Para esta acción de control el equipo de auditores estará conformado por las señoras: Supervisora, Ec. Elena Mendoza Sampedro como auditor Jefe del Equipo Vanessa Elizabeth Mera Mendoza y como Auditor Operativo Gema Patricia Saltos García; por lo que agradeceré disponer se preste la colaboración necesaria para la ejecución del trabajo indicado.

Agradeceré enviar respuesta a nuestra oficina ubicada en la calle Urbina y Che Guevara, señalando sus nombres y apellidos completos, dirección domiciliaria completa, nombre y dirección de su lugar de trabajo, números de teléfono del domicilio, trabajo y celular, cargo y periodo de gestión y copia legible de su cédula de ciudadanía.

Atentamente,

Srta. Vanessa Elizabeth Mera Mendoza
Auditor Jefe de Equipo

5.3.Plan de trabajo

UNIDAD EDUCATIVA FISCAL ALAJUELA

EVALUACIÓN DE CONTROL INTERNO 1

DE ENERO AL 31 DE DICIEMBRE 2015

PLAN DE TRABAJO

1. ANTECEDENTES

Provincia:	Manabí
Cantón:	Portoviejo
Tipo de Evaluación:	Control Interno
Área:	General a la Unidad Educativa
Fecha de Corte:	31 de diciembre de 2015
Dirección:	Carretera Manta Quevedo, entrada a Chirijos
Teléfono:	052676072

2. RESUMEN DEL MOTIVO DE LA EVALUACIÓN

La realización de una Evaluación de Control Interno, a la Unidad Educativa Fiscal Alajuela de la parroquia Alajuela - Ciudad de Portoviejo, se realizara en cumplimiento al Oficio N°618-VEGA-FCAE-UTM del 20 de Junio de 2016, donde consta la aprobación del Consejo Directivo de la FCAE, suscrito por la Decana, por el periodo comprendido del 01 de Enero al 31 Diciembre del 2015.

3. OBJETIVOS DE LA EVALUACIÓN DE CONTROL INTERNO

- ✓ Definir las actividades que realiza de la unidad educativa fiscal Alajuela.
- ✓ Evaluar la aplicación del norma control interno en la unidad educativa fiscal Alajuela.
- ✓ Analizar los resultados y comunicarle mediante el informe a las autoridades de la unidad educativa fiscal Alajuela.

4. ALCANCE DEL EXAMEN

Se evaluara el Control Interno, a la Unidad Educativa Fiscal Alajuela de la parroquia Alajuela - Ciudad de Portoviejo en el periodo comprendido del 1 de enero el 31 de diciembre 2015

5. ÁREAS A EXAMINARSE

Rectorado

Vice-Rectorado

Inspección General

Coordinación de gestión de Talento Humano

6. FUNCIONARIO PRINCIPALES

Lcdo. Diomedes Giler Robles Msc.

Rector de la Unidad Educativa Fiscal Alajuela

7. RECURSOS A UTILIZARSE

7.1 RECURSOS HUMANOS

- ✓ Tutora de la Evaluación de Control Interno - Ec. Elena Mendoza Sampedro.
- ✓ Auditor Jefe de Equipo – Estudiante. Vanessa Elizabeth Mera Mendoza
- ✓ Auditor Operativo – Estudiante.- Gema Patricia Saltos García

7.2 MATERIALES

Los materiales a utilizar para el desarrollo de la Evaluación son los siguientes:

- ✓ 4 resmas de Hojas bond tamaño A4
- ✓ 2 Cuadernos universitarios
- ✓ 120 Impresiones B/N y A Color
- ✓ 2 Correctores
- ✓ 2 Borradores
- ✓ 4Esferos
- ✓ 5 Lápices
- ✓ Equipos de Computación
- ✓ 1 Impresoras

- ✓ 1 Carpetas
- ✓ Clip
- ✓ 500 fotocopias

7.3 TIEMPO ESTIMADO

Los días presupuestados están planificados en las siguientes etapas:

FASES	F	COMUNICACIÓN DE RESULTADOS	TOTAL
Planificación 100% (18)	31%(14)	9%(4)	40%(18)
Ejecución del trabajo	33%(15)	9%(4)	42%(19)
Comunicación de resultados	0%	18%(8)	18%(8)
TOTAL	64%(29)	36%(16)	100%(45)

8. BASE LEGAL

Constitución Política de la República del Ecuador

Normas Técnicas de Contabilidad Gubernamental

Normas Técnicas de Control Interno

Reglamento General de Ley Orgánica y Educación Intercultural

Ley de Educación del 27 de Junio 2014

9. UNIDAD DE APOYO

Supervisora (Tutora de trabajo de titulación) Ec. Elena Mendoza Sampedro

10. PRODUCTO A OBTENERSE:

Informe de Evaluación de Control Interno, a la Unidad Educativa Fiscal Alajuela de la parroquia Alajuela - Ciudad de Portoviejo.

11. TIEMPO ESTIMADO:

Días Laborables: 45 días

12. FECHA DE INICIACIÓN DEL EXAMEN

27 de Junio del 2016

13. FECHA FINALIZACIÓN DE LA EVALUACIÓN

26 de Agosto de 2016

ELABORADO POR:

Estudiante. Vanessa Elizabeth Mera Mendoza

Gema Patricia Saltos García

FECHA: 24/06/2016

SUPERVISADO POR:

Ec. Elena Mendoza Sampedro

FECHA: 24/06/2016

REVISADO POR:

Ing. Tita Aray Briones

FECHA: 27/06/2016

UNIDAD EDUCATIVA FISCAL ALAJUELA

CUESTIONARIO DE CONTROL INTERNO PRELIMINAR

PERIODO EVALUADO: ENTRE EL 1 DE ENERO Y EL 31 DE DICIEMBRE DE 2015

CARGO: RECTOR

N.	PREGUNTAS	SI	NO	EN PARTE	POND.	CAL.	OBSERVACIÓN
1	¿Las autoridades del plantel a través de sanciones de acuerdo a la LOSEP contribuyen a eliminar o reducir que el personal se involucre en actos poco éticos?	X			10	10	Se observa todo lo dispuesto en la LOSEP
2	¿El código de ética de la Unidad Educativa se ha puesto en conocimiento de su personal?		X		10	0	No se lo realizo ya que era de reciente creación
3	¿Las autoridades del plantel gestionan planes de formación profesional del personal, a través de capacitaciones, seminarios y demás?	X			10	10	Se envía al personal de todas las áreas a las capacitaciones y seminarios que son invitados

4	¿Las autoridades del plantel se proponen metas y expectativas alcanzables?	X			10	10	Si se plantean las metas que son alcanzables.
5	¿Existe un organigrama estructural, las líneas de autoridad definidas y conocidas por el personal?	X			10	10	En la Unidad Educativa si se cuenta con un orgánico funcional y es conocido por todo el personal.
6	¿El rector del plantel supervisa que se esté cumpliendo con la funciones del personal?	X			10	10	El Rector personalmente supervisa las actividades para que se cumplan las funciones.
7	¿Existen documentos de control, con las respectivas autorizaciones y responsabilidades de quienes lo emiten?		X		10	0	No se han implementado documentos de control debido a que se consideró poco necesario.
8	¿El rector se reúne periódicamente con los docentes y el personal administrativo para	X			10	10	Se realizan reuniones periódicas para conocer los avances de las planificaciones.

	medir su rendimiento en función de las planificaciones anuales?						
9	¿Existe un manual de funciones que rige a la unidad educativa?	X			10	10	Si existe
10	¿Se realizan periódicamente reuniones para analizar el desempeño y logro de metas global del plantel educativo?	X			10	10	Las reuniones se realizan periódicamente.
TOTAL					**100**	**80**	

ELABORADO POR: V.E.M.M.- G.P.S.G. **FECHA:** 04/07/2016
SUPERVISADO POR: E.M.S. **FECHA:** 04/07/2016
REVISADO POR: T.A.B. **FECHA:** 06/07/2016

DETERMINACIÓN DEL NIVEL DE RIESGO

$$\text{CONFIANZA PONDERADA} = \frac{\text{Calificación total}*100}{\text{Ponderación total}}$$

$$\text{CONFIANZA PONDERADA} = \frac{80*100}{100}$$

CONFIANZA PONDERADA= 80% Confianza Alta

TABLA DE RIESGO CONFIANZA		
RANGO	**RIESGO**	**CONFIANZA**
15% - 50%	ALTO	BAJO
51% - 75%	MODERADO	MODERADO
76% - 95%	BAJO	ALTO

RESULTADO

RIESGO BAJO

CONFIANZA ALTO

Los resultados reflejan que dentro de la Unidad Educativa Fiscal Alajuela, de forma general mantiene un control dentro de la realización de sus actividades, sin embargo se debe realizar pruebas de cumplimiento para verificar que efectivamente se estén llevando a cabo dichas actividades de acuerdo a las exigencias legales y normativas vigentes.

6. Definición y selección de la muestra

Al realizar una evaluación a las actividades que se realizan dentro de la Unidad Educativa Alajuela, para verificar el cumplimiento de toda la normativa vigente aplicable al sector educativo, por ello se tomó la decisión de evaluar en su totalidad todas las actividades tanto administrativas como operativas dentro de la organización.

Y para evaluar las actividades que se desarrollan se aplican cuestionarios de control interno basándose en los cinco componentes básicos del control como lo establece la Contraloría General del Estado, dentro de sus normativas.

UNIDAD EDUCATIVA FISCAL ALAJUELA

CUESTIONARIO DE CONTROL INTERNO

PERIODO EVALUADO: ENTRE EL 1 DE ENERO Y EL 31 DE DICIEMBRE DE 2015

COMPONENTE: AMBIENTE DE CONTROL

CARGO: RECTOR

N.	PREGUNTAS	SI	NO	EN PARTE	POND.	CAL.	OBSERVACIÓN
1	¿Se plantean líneas de comunicación permanente para el fortalecimiento de los valores éticos y de Conducta, para evitar faltas de disciplina del personal dentro del plantel?	X			10	10	El personal conoce las líneas de comunicación y las sanciones disciplinarias
2	¿Las autoridades delegan funciones a su personal?	X			10	10	De acuerdo al Manual de Funciones

3	¿Se realizan periódicamente reuniones para analizar el desempeño y logro de metas global del plantel educativo?	X			10	10	Si se realizan reuniones periódicas
4	¿Se rota el personal en las diferentes comisiones de la unidad educativa?		X		10	0	No se lo rota ya que el personal tiene una función específica dentro de su comisión.
5	¿La administración es ejercida por una persona delegada, sin supervisión de la junta de docentes o de personal de supervisión externa?	X			10	10	Si la realiza el rector de la entidad
6	¿El personal del plantel está conforme con la infraestructura y distribución del ambiente de trabajo donde operan?	X			10	10	Si se encuentra distribuida de forma adecuada
7	¿Existe un manual de funciones que rige a la unidad educativa?	X			10	10	Si existe un manual de funciones
8	¿El personal del						Se controla el

	plantel cumple un horario específico y la responsabilidad asumida está en función al horario de trabajo?	X			10	10	ingreso y salida de personal
TOTAL					**80**	**70**	

ELABORADO POR: V.E.M.M. - G.P.S.G. **FECHA:** 18 /07/2016
SUPERVISADO POR: E.M.S. **FECHA:** 18 /07/2016
REVISADO POR: T.A.B. **FECHA:** 20 /07/2016

DETERMINACIÓN DEL NIVEL DE RIESGO

$$\text{CONFIANZA PONDERADA} = \frac{\text{Calificación total}*100}{\text{Ponderación total}}$$

$$\text{CONFIANZA PONDERADA} = \frac{70*100}{80}$$

CONFIANZA PONDERADA= 87,50% Confianza Alta

TABLA DE RIESGO CONFIANZA		
RANGO	**RIESGO**	**CONFIANZA**
15% - 50%	ALTO	BAJO
51% - 75%	MODERADO	MODERADO
76% - 95%	BAJO	ALTO

RESULTADO

RIESGO BAJO

CONFIANZA ALTO

Los resultados reflejan que dentro de la Unidad Educativa Fiscal Alajuela, en el componente ambiente de control de forma general mantiene un control dentro de la realización de sus actividades, sin embargo se debe realizar pruebas de cumplimiento para verificar que efectivamente se estén llevando a cabo dichas actividades de acuerdo a las exigencias legales y normativas vigentes.

UNIDAD EDUCATIVA FISCAL ALAJUELA

CUESTIONARIO DE CONTROL INTERNO

PERIODO EVALUADO: ENTRE EL 1 DE ENERO Y EL 31 DE DICIEMBRE DE 2015

COMPONENTE: EVALUACIÓN DE RIESGOS

N.	PEGUNTAS	SI	NO	EN PARTE	POND.	CAL.	OBSERVACIÓN
1	¿Se realizan reuniones que permitan evidenciar e identificar el posible riesgo y ponerlos en conocimiento de la máxima autoridad?	X			10	10	Si se reúnen para identificar los riesgos
2	¿Los riesgos detectados se clasifican por nivel de importancia?	X			10	10	Una vez identificados se clasifican por su importancia
3	¿Una vez identificados los riesgos se analiza si provienen de factores internos o externos?	X			10	10	Si se detecta si son riesgos internos o externos
4	¿Son analizados los riesgos y se toman acciones para mitigarlos?	X			10	10	Se planifican actividades de

							mitigación
5	¿Se evalúa los riesgos relacionados con los objetivos estratégicos de la Unidad Educativa y su impacto?	X			10	10	Se analiza que no impidan el cumplimiento de los objetivos
6	¿Las acciones de la dirección del plantel son controladas para que se lleven correctamente?	X			10	10	Todas las acciones del rector son aprobadas por la junta de docentes
7	¿Se le comunica al personal sobre los riesgos posibles que pueden afectar a la institución?	X			10	10	Cuando se identifican los riesgos se determina la afectación
8	¿El personal que labora dentro de la entidad está en la capacidad de reaccionar frente a los riesgos?	X			10	10	Se capacita al personal para responder al riesgo
9	¿Existe algún mecanismo para anticiparse a los		X		10	0	No se ha planteado este tipo de

	cambios que pueden afectar al plantel?						acciones
TOTAL					**90**	**80**	

ELABORADO POR: V.E.M.M.G.P.S.G. **FECHA:** 18 /07/2016	
SUPERVISADO POR: E.M.S. **FECHA:** 18 /07/2016	
REVISADO POR: T.A.B. **FECHA:** 20 /07/2016	

DETERMINACIÓN DEL NIVEL DE RIESGO

$$\text{CONFIANZA PONDERADA} = \frac{\text{Calificación total}*100}{\text{Ponderación total}}$$

$$\text{CONFIANZA PONDERADA} = \frac{80*100}{90}$$

CONFIANZA PONDERADA= 88,88% Confianza Alta

TABLA DE RIESGO CONFIANZA		
RANGO	**RIESGO**	**CONFIANZA**
15% - 50%	ALTO	BAJO
51% - 75%	MODERADO	MODERADO
76% - 95%	BAJO	ALTO

RESULTADO

RIESGO BAJO

CONFIANZA ALTO

Los resultados reflejan que dentro de la Unidad Educativa Fiscal Alajuela, en el componente evaluación de riesgos de forma general mantiene un control dentro de la realización de sus actividades, sin embargo se debe realizar pruebas de cumplimiento para verificar que efectivamente se estén llevando a cabo dichas actividades de acuerdo a las exigencias legales y normativas vigentes.

UNIDAD EDUCATIVA FISCAL ALAJUELA

CUESTIONARIO DE CONTROL INTERNO

PERIODO EVALUADO: ENTRE EL 1 DE ENERO Y EL 31 DE DICIEMBRE DE 2015

COMPONENTE: ACTIVIDADES DE CONTROL

N.	PREGUNTAS	SI	NO	EN PARTE	POND.	CAL.	OBSERVACIÓN
1	¿Dentro de la unidad educativa cada una de las áreas opera de forma coordinada e interrelacionada mente con las otras áreas existentes?	X			10	10	Si se coordina el trabajo entre las áreas.
2	¿La custodia de los bienes de la institución está claramente definida dentro de las actas de recepción?		X		10	0	Existen actas de recepción de bienes a cada custodio
3	¿Se realiza periódicamente la constatación física de los bienes de la institución y de los inventarios respectivos?		X		10	0	De acuerdo a la toma física de los inventarios.
4	¿Dentro del plantel existe una planificación anual		X		10	0	No se planifica a nivel de la unidad educativa sino del

	de las capacitaciones a brindarse al talento humano de la Unidad Educativa?						distrito al que pertenece
5	¿Se evalúa periódicamente el desempeño del personal?	X			10	10	Si de acuerdo a lo establecido por el distrito
6	¿La máxima autoridad controla adecuadamente los recursos entregados por el distrito para el funcionamiento del plantel?	X			10	10	Si es controlado todos los recursos asignados.
7	¿Se planifica las necesidades de recursos en bienes y especies requeridos anualmente?		X		10	0	No ya que lo realizan desde el distrito a nivel general.
8	¿La planificación de la carga horaria docente se encuentra deriva al personal adecuado y capacitado?	X			10	10	Se analiza las capacidades del personal para la distribución horaria.
9	¿Se realiza el seguimiento de la carga horaria en	X			10	10	Se supervisa a los docentes y sus actividades.

	efecto de su cumplimiento?						
10	¿En caso de desviaciones en el cumplimiento de la planificación curricular se investigan los motivos?	X			10	10	Si son investigados y reportadas las eventualidades.
TOTAL					**100**	**60**	

ELABORADO POR: V.E.M.M.G.P.S.G. **FECHA:** 18 /07/2016
SUPERVISADO POR: E.M.S. **FECHA:** 18 /07/2016
REVISADO POR: T.A.B. **FECHA:** 20 /07/2016

DETERMINACIÓN DEL NIVEL DE RIESGO

$$\text{CONFIANZA PONDERADA} = \frac{\text{Calificación total}*100}{\text{Ponderación total}}$$

$$\text{CONFIANZA PONDERADA} = \frac{60*100}{100}$$

CONFIANZA PONDERADA= 60% Confianza Moderada

TABLA DE RIESGO CONFIANZA		
RANGO	**RIESGO**	**CONFIANZA**
15% - 50%	ALTO	BAJO
51% - 75%	MODERADO	MODERADO
76% - 95%	BAJO	ALTO

RESULTADO

RIESGO MODERADO

CONFIANZA MODERADA

Los resultados reflejan que dentro de la Unidad Educativa Fiscal Alajuela, en el componente actividades de control de forma general mantiene un control dentro de la realización de sus actividades, sin embargo se debe realizar pruebas de cumplimiento y sustantiva para verificar que efectivamente se estén llevando a cabo dichas actividades de acuerdo a las exigencias legales y normativas vigentes.

UNIDAD EDUCATIVA FISCAL ALAJUELA

CUESTIONARIO DE CONTROL INTERNO

PERIODO EVALUADO: ENTRE EL 1 DE ENERO Y EL 31 DE DICIEMBRE DE 2015

COMPONENTE: INFORMACION Y COMUNICACION

N.	PREGUNTAS	SI	NO	EN PARTE	POND.	CALI.	OBSERVACIÓN
1	¿Fluye la información de forma adecuada para que se comuniquen cada área de la unidad educativa?	X			10	10	Si hay un adecuado flujo de información.
2	¿Se utilizan informes para entregar información en las diferentes áreas?	X			10	10	Cada área realiza su informe de actividades.
3	¿El flujo de la información dentro del plantel es hacia todos los niveles?		X		10	0	La información fluye de acuerdo a las necesidades.
4	¿La unidad educativa cuenta con el espacio adecuado para el archivo de los documentos tanto de la institución como de los alumnos en caso de alguna eventualidad?	X			10	10	Existe un área de archivo que permite mantenerlos a bien recaudo.
5	¿Se entrega información como reglamentos,		X		10	0	No se lo hace

	manuales, entre otros, a todo el personal?						
6	¿La información que debe recibir el personal son comunicados de forma clara y efectiva?	X			10	10	Se comunica por escrito los datos importantes.
7	¿Los directivos de la institución mantienen actualizados los registros de actas de reuniones, y demás sesiones dentro de la unidad educativa?	X			10	10	Existe un archivo de todas las reuniones y sesiones de trabajo.
8	¿Todas las reuniones con el personal docente y administrativo de la institución son comunicadas oportunamente y por escrito?	X			10	10	Se cita a las reuniones de forma escrita.
TOTAL					**80**	**60**	

ELABORADO POR: V.E.M.M.G.P.S.G. **FECHA:** 18 /07/2016	
SUPERVISADO POR: E.M.S. **FECHA:** 18 /07/2016	
REVISADO POR: T.A.B. **FECHA:** 20 /07/2016	

DETERMINACIÓN DEL NIVEL DE RIESGO

$$\text{CONFIANZA PONDERADA} = \frac{\text{Calificación total}*100}{\text{Ponderación total}}$$

$$\text{CONFIANZA PONDERADA} = \frac{60*100}{80}$$

CONFIANZA PONDERADA= 75% Confianza Moderada

TABLA DE RIESGO CONFIANZA		
RANGO	**RIESGO**	**CONFIANZA**
15% - 50%	ALTO	BAJO
51% - 75%	MODERADO	MODERADO
76% - 95%	BAJO	ALTO

RESULTADO

RIESGO MODERADO

CONFIANZA MODERADA

Los resultados reflejan que dentro de la Unidad Educativa Fiscal Alajuela, en el componente información y comunicación de forma general mantiene un control dentro de la realización de sus actividades, sin embargo se debe realizar pruebas de cumplimiento y sustantivas para verificar que efectivamente se estén llevando a cabo dichas actividades de acuerdo a las exigencias legales y normativas vigentes.

UNIDAD EDUCATIVA FISCAL ALAJUELA

CUESTIONARIO DE CONTROL INTERNO

PERIODO EVALUADO: ENTRE EL 1 DE ENERO Y EL 31 DE DICIEMBRE DE 2015

COMPONENTE: SEGUIMIENTO

N.	PREGUNTAS	SI	NO	EN PARTE	POND.	CAL.	OBSERVACIÓN
1	¿Se supervisa al personal en las actividades que se desempeñan dentro del plantel?	X			10	10	Se realiza la supervisión directa a las actividades.
2	¿Se realizan verificaciones de los registros con la existencia física de los recursos?		X		10	0	Se realiza una verificación de los recursos.
3	¿El rector verifica por sus propios medios los informes de existir inconsistencias?		X		10	0	El rector no revisa personalmente los informes en caso de inconsistencia.
4	¿Se revisan los informes de cada área presentados y se evalúan en relación de los objetivos y metas?	X			10	10	Si se revisan los informes de cada área para el cumplimiento de objetivos-
5	¿Las diferentes						Todas las comisiones se

	comisiones conformadas dentro de la unidad educativa se reúnen periódicamente?	X			10	10	reúnen de acuerdo a su cronograma.
6	¿Se toman en cuenta las sugerencias de las diferentes comisiones o de evaluadores externos?	X			10	10	En el caso de existir sugerencia de evaluadores externos son llevadas a las practica-
TOTAL					**60**	**40**	

ELABORADO POR: V.E.M.M.G.P.S.G. **FECHA:** 18 /07/2016
SUPERVISADO POR: E.M.S. **FECHA:** 18 /07/2016
REVISADO POR: T.A.B. **FECHA:** 20 /07/2016

DETERMINACIÓN DEL NIVEL DE RIESGO

$$\text{CONFIANZA PONDERADA} = \frac{\text{Calificación total}*100}{\text{Ponderación total}}$$

$$\text{CONFIANZA PONDERADA} = \frac{40*100}{60}$$

CONFIANZA PONDERADA= 66,66% Confianza Moderada

TABLA DE RIESGO CONFIANZA		
RANGO	**RIESGO**	**CONFIANZA**
15% - 50%	ALTO	BAJO
51% - 75%	MODERADO	MODERADO
76% - 95%	BAJO	ALTO

RESULTADO

RIESGO MODERADO

CONFIANZA MODERADA

Los resultados reflejan que dentro de la Unidad Educativa Fiscal Alajuela, en el componente seguimiento de forma general mantiene un control dentro de la realización de sus actividades, sin embargo se debe realizar pruebas de cumplimiento y sustantivas para verificar que efectivamente se estén llevando a cabo dichas actividades de acuerdo a las exigencias legales y normativas vigentes.

UNIDAD EDUCATIVA FISCAL ALAJUELA

MATRIZ DE PONDERACIÓN DE PLANIFICACION ESPECÍFICA

TIPO DE EXAMEN: EVALUACIÓN DE CONTROL INTERNO.

PERIODO: 1 DE ENERO AL 31 DE DICIEMBRE DEL 2015

COMPONENTE	RIESGO						JUSTIFICACION RIESGO	CONTROL CLAVE	ENFOQUE DE LA EVALUACIÓN DE CONTROL INTERNO
	INHERENTE			CONTROL					
	A	M	B	A	M	B			
COMPONENTE: AMBIENTE DE CONTROL			X			X	La institución mantiene manuales actualizados y se especifica las actividades a realizar.	Se verifica que los funcionarios cumplan las actividades encomendados	**PRUEBAS DE CUMPLIMIENTO** • Verificar si se realizan periódicamente reuniones para analizar el desempeño y logro de metas global del plantel educativo. • Verificar si existe un manual de funciones que rige a la unidad educativa

COMPONENTE: EVALUACIÓN DE RIESGOS			X			X	Se ha presentado un riesgo bajo mismo que se justifica ya que se ha mantenido un monitoreo de los posibles riesgos que pueden afectar a la unidad educativa y su normal funcionamiento.	Evaluación de las afectaciones que se puedan presentar con riesgos potencialmente significativos.	**PRUEBAS DE CUMPLIMIENTO** • Constatar si se le comunica al personal sobre los riesgos posibles que pueden afectar a la institución. • Verificar si los riesgos detectados se clasifican por nivel de importancia
COMPONENTE: ACTIVIDADES DE CONTROL		X			X		Este riesgo moderado se justifica debido a que no se ha realizado controles de inventarios físicos ni planificación de capacitaciones al personal.	Control de Asistencia de personal.	**PRUEBAS DE CUMPLIMIENTO Y SUSTANTIVAS** • Verificar si la custodia de los bienes de la institución está claramente definida dentro de las actas de recepción • Constatar si dentro del plantel existe una planificación anual de las capacitaciones a brindarse al talento humano de la Unidad

									Educativa.
COMPONENTE: INFORMACION Y COMUNICACION		X			X		Se presenta de forma moderada por que no se ha comunicado al personal los manuales y reglamentos internos de la Unidad Educativa	Archivos de comunicaciones al personal	**PRUEBAS DE CUMPLIMIENTO Y SUSTANTIVAS** • Verificar si utilizan informes para entregar información en las diferentes áreas • Comprobar si los directivos de la institución mantienen actualizados los registros de actas de reuniones, y demás sesiones dentro de la unidad educativa.
COMPONENTE: SEGUIMIENTO		X			X		La máxima autoridad no verifica o revisa que las actividades informadas se hayan cumplido.	Se solicita informes al personal sobre sus actividades.	**PRUEBAS DE CUMPLIMIENTO Y SUSTANTIVAS** • Comprobar si el rector verifica por sus propios medios los informes de existir

									inconsistencias • Constatar si las diferentes comisiones conformadas dentro de la unidad educativa se reúnen periódicamente.

UNIDAD EDUCATIVA FISCAL ALAJUELA

PROGRAMA ESPECÍFICO DE TRABAJO

COMPONENTE: AMBIENTE DE CONTROL

DEL 1 DE ENERO AL 31 DE DICIEMBRE DEL 2015

N°	DESCRIPCIÓN	Ref. P/T	Elaborado por
	OBJETIVOS: • Determinar el grado de cumplimiento de las disposiciones legales vigentes. • Informar los resultados obtenidos		
	PROCEDIMIENTOS:		
1	Comprobar si se plantean líneas de comunicación permanente para el fortalecimiento de los valores éticos y de Conducta, para evitar faltas de disciplina del personal dentro del plantel.	A1	V.E.M.M.-G.P.S.G
2	Constatar si las autoridades delegan funciones a su personal.	A2	V.E.M.M.-G.P.S.G
3	Verificar si se realizan periódicamente reuniones para analizar el desempeño y logro de metas global del plantel educativo	A3	V.E.M.M.-G.P.S.G
4	Indagar si se rota el personal en las diferentes comisiones de la unidad educativa	A4	V.E.M.M.-G.P.S.G
5	Comprobar si la administración es ejercida por una persona delegada, sin supervisión de la junta de docentes o de personal de supervisión externa	A5	V.E.M.M.-G.P.S.G
6	Constatar si el personal del plantel está conforme con la infraestructura y distribución del ambiente de	A6	V.E.M.M.-

	trabajo donde operan		G.P.S.G
7	Verificar si existe un manual de funciones que rige a la unidad educativa	A7	V.E.M.M.- G.P.S.G
8	Indagar si el personal del plantel cumple un horario específico y la responsabilidad asumida está en función al horario de trabajo	A8	V.E.M.M.- G.P.S.G

UNIDAD EDUCATIVA FISCAL ALAJUELA

PROGRAMA ESPECÍFICO DE TRABAJO

COMPONENTE: EVALUACIÓN DE RIESGOS

DEL 1 DE ENERO AL 31 DE DICIEMBRE DEL 2015

N°	DESCRIPCIÓN	Ref. P/T	Elaborado por
	OBJETIVOS: • Verificar que se evaluó los riesgos previos a su ocurrencia. • Informar los resultados obtenidos		
	PROCEDIMIENTOS:		
1	Comprobar si se realizan reuniones que permitan evidenciar e identificar el posible riesgo y ponerlos en conocimiento de la máxima autoridad	E1	V.E.M.M.-G.P.S.G
2	Verificar si los riesgos detectados se clasifican por nivel de importancia	E2	V.E.M.M.-G.P.S.G
3	Constar si una vez identificados los riesgos se analiza si provienen de factores internos o externos	E3	V.E.M.M.-G.P.S.G
4	Indagar si son analizados los riesgos y se toman acciones para mitigarlos	E4	V.E.M.M.-G.P.S.G
5	Comprobar si se evalúa los riesgos relacionados con los objetivos estratégicos de la Unidad Educativa y su impacto	E5	V.E.M.M.-G.P.S.G
6	Verificar si las acciones de la dirección del plantel son controladas para que se lleven correctamente	E6	V.E.M.M.-G.P.S.G
7	Constatar si se le comunica al personal sobre los	E7	V.E.M.M.-

	riesgos posibles que pueden afectar a la institución		G.P.S.G
8	Indagar si el personal que labora dentro de la entidad está en la capacidad de reaccionar frente a los riesgos	E8	V.E.M.M.-G.P.S.G
9	Verificar si existe algún mecanismo para anticiparse a los cambios que pueden afectar al plantel	E9	V.E.M.M.-G.P.S.G

UNIDAD EDUCATIVA FISCAL ALAJUELA

PROGRAMA ESPECÍFICO DE TRABAJO

COMPONENTE: ACTIVIDADES DE CONTROL

DEL 1 DE ENERO AL 31 DE DICIEMBRE DEL 2015

N°	DESCRIPCIÓN	Ref. P/T	Elaborado por
	OBJETIVOS: • Constatar que se han realizado el respectivo control a las actividades que se realizan dentro de la entidad.		
	PROCEDIMIENTOS:		
1	Comprobar si dentro de la unidad educativa cada una de las áreas opera de forma coordinada e interrelacionada mente con las otras áreas existentes	A1	V.E.M.M.-G.P.S.G
2	Verificar si la custodia de los bienes de la institución está claramente definida dentro de las actas de recepción	A2	V.E.M.M.-G.P.S.G
3	Indagar si se realiza periódicamente la constatación física de los bienes de la institución y de los inventarios respectivos	A3	V.E.M.M.-G.P.S.G
4	Constatar si dentro del plantel existe una planificación anual de las capacitaciones a brindarse al talento humano de la Unidad Educativa	A4	V.E.M.M.-G.P.S.G
5	Comprobar si se evalúa periódicamente el desempeño del personal	A5	V.E.M.M.-G.P.S.G
6	Verificar si la máxima autoridad controla	A6	

	adecuadamente los recursos entregados por el distrito para el funcionamiento del plantel		V.E.M.M.-G.P.S.G
7	Indagar si se planifica las necesidades de recursos en bienes y especies requeridos anualmente	A7	V.E.M.M.-G.P.S.G
8	Comprobar si la planificación de la carga horaria docente se encuentra deriva al personal adecuado y capacitado	A8	V.E.M.M.-G.P.S.G
9	Constatar si se realiza el seguimiento de la carga horaria en efecto de su cumplimiento	A9	V.E.M.M.-G.P.S.G
10	Verificar si en caso de desviaciones en el cumplimiento de la planificación curricular se investigan los motivos	A10	V.E.M.M.-G.P.S.G

UNIDAD EDUCATIVA FISCAL ALAJUELA

PROGRAMA ESPECÍFICO DE TRABAJO

COMPONENTE: INFORMACION Y COMUNICACION

DEL 1 DE ENERO AL 31 DE DICIEMBRE DEL 2015

N°	DESCRIPCIÓN	Ref. P/T	Elaborado por
	OBJETIVOS: • Verificar que la información fluya de la forma adecuada dentro de la entidad, • Comprobar la existencia de líneas de comunicación e información.		
	PROCEDIMIENTOS:		
1	Constatar si fluye la información de forma adecuada para que se comuniquen cada área de la unidad educativa	I1	V.E.M.M.-G.P.S.G
2	Verificar si utilizan informes para entregar información en las diferentes áreas	I2	V.E.M.M.-G.P.S.G
3	Comprobar si el flujo de la información dentro del plante es hacia todos los niveles	I3	V.E.M.M.-G.P.S.G
4	Indagar si la unidad educativa cuenta con el espacio adecuado para el archivo de los documentos tanto de la institución como de los alumnos en caso de alguna eventualidad	I4	V.E.M.M.-G.P.S.G
5	Constatar si se entrega información como reglamentos, manuales, entre otros, a todo el personal	I5	V.E.M.M.-G.P.S.G
6	Verificar si la información que debe recibir el	I6	V.E.M.M.-

	personal son comunicados de forma clara y efectiva		G.P.S.G
7	Comprobar si los directivos de la institución mantienen actualizados los registros de actas de reuniones, y demás sesiones dentro de la unidad educativa	I7	V.E.M.M.-G.P.S.G
8	Constatar si todas las reuniones con el personal docente y administrativo de la institución son comunicadas oportunamente y por escrito	I8	V.E.M.M.-G.P.S.G

UNIDAD EDUCATIVA FISCAL ALAJUELA

PROGRAMA ESPECÍFICO DE TRABAJO

COMPONENTE: SEGUIMIENTO

DEL 1 DE ENERO AL 31 DE DICIEMBRE DEL 2015

N°	DESCRIPCIÓN	Ref. P/T	Elaborado por
	OBJETIVOS: • Comprobar que se realizan actividades de seguimiento de acuerdo a la normativa aplicable.		
	PROCEDIMIENTOS:		
1	Verificar si se supervisa al personal en las actividades que se desempeñan dentro del plantel	S1	V.E.M.M.-G.P.S.G
2	Constatar si realizan verificaciones de los registros con la existencia física de los recursos	S2	V.E.M.M.-G.P.S.G
3	Comprobar si el rector verifica por sus propios medios los informes de existir inconsistencias	S3	V.E.M.M.-G.P.S.G
4	Verificar si se revisan los informes de cada área presentados y se evalúan en relación de los objetivos y metas	S4	V.E.M.M.-G.P.S.G
5	Constatar si las diferentes comisiones conformadas dentro de la unidad educativa se reúnen periódicamente	S5	V.E.M.M.-G.P.S.G
6	Comprobar si toman en cuentas las sugerencias de las diferentes comisiones o de evaluadores externos	S6	V.E.M.M.-G.P.S.G

7. Recolección de los datos

UNIDAD EDUCATIVA FISCAL ALAJUELA

EVALUACIÓN DE CONTROL INTERNO

PAPELES DE TRABAJO

DEL 1 DE ENERO AL 31 DE DICIEMBRE DEL 2015

A1

COMPONENTE	**DESCRIPCIÓN**
Ambiente de Control	Se comprobó que en la Unidad Educativa Fiscal Alajuela se han planteado líneas de comunicación permanente para el fortalecimiento de los valores éticos y de conducta, para evitar faltas de disciplina del personal dentro del plantel, mismas que son conocidas por todo el personal. **(Anexo** Verificado, revisado

Elaborado por:	V.E.M.M.-G.P.S.G
Supervisado por:	E.M.S.
Fecha:	01/08/2016

UNIDAD EDUCATIVA FISCAL ALAJUELA

EVALUACIÓN DE CONTROL INTERNO

PAPELES DE TRABAJO

DEL 1 DE ENERO AL 31 DE DICIEMBRE DEL 2015

A2

COMPONENTE	**DESCRIPCIÓN**	
Ambiente de Control	Se verifico la existencia de un manual de funciones donde se determinan las actividades a cumplir para cada cargo en la Unidad Educativa Fiscal Alajuela. **(Anexo 2)** Verificado, revisado	
	Elaborado por:	V.E.M.M.-G.P.S.G
	Supervisado por:	E.M.S.
	Fecha:	01/08/2016

UNIDAD EDUCATIVA FISCAL ALAJUELA

EVALUACIÓN DE CONTROL INTERNO

PAPELES DE TRABAJO

DEL 1 DE ENERO AL 31 DE DICIEMBRE DEL 2015

A3

COMPONENTE	**DESCRIPCIÓN**
Ambiente de Control	Periódicamente se realizan reuniones en la Unidad Educativa Fiscal Alajuela para analizar el desempeño y logro de metas global del plantel educativo, las cuales son citadas con anterioridad. **(Anexo 3)** Verificado, revisado

Elaborado por:	V.E.M.M.-G.P.S.G
Supervisado por:	E.M.S.
Fecha:	01/08/2016

UNIDAD EDUCATIVA FISCAL ALAJUELA

EVALUACIÓN DE CONTROL INTERNO

PAPELES DE TRABAJO

DEL 1 DE ENERO AL 31 DE DICIEMBRE DEL 2015

A4

COMPONENTE	**DESCRIPCIÓN**	
Ambiente de Control	La Unidad Educativa Fiscal Alajuela no rota al personal en las diferentes comisiones que mantiene la misma. Verificado, revisado	
	Elaborado por:	V.E.M.M.-G.P.S.G
	Supervisado por:	E.M.S.
	Fecha:	01/08/2016

UNIDAD EDUCATIVA FISCAL ALAJUELA

EVALUACIÓN DE CONTROL INTERNO

PAPELES DE TRABAJO

DEL 1 DE ENERO AL 31 DE DICIEMBRE DEL 2015

A5

COMPONENTE	**DESCRIPCIÓN**
Ambiente de Control	En la Unidad Educativa Fiscal Alajuela la administración es ejercida por el rector quien no cuenta con la supervisión de la junta de docentes si no solo de personal externo del distrito- **(Anexo 5)** Verificado, revisado

Elaborado por:	V.E.M.M.-G.P.S.G
Supervisado por:	E.M.S.
Fecha:	01/08/2016

UNIDAD EDUCATIVA FISCAL ALAJUELA

EVALUACIÓN DE CONTROL INTERNO

PAPELES DE TRABAJO

DEL 1 DE ENERO AL 31 DE DICIEMBRE DEL 2015

A6

COMPONENTE	**DESCRIPCIÓN**	
Ambiente de Control	El personal del plantel considera que la infraestructura de La Unidad Educativa Fiscal Alajuela y distribución del ambiente de trabajo donde operan es la adecuada para las actividades que se realizan. **(Anexo 5)** Verificado, revisado	
	Elaborado por:	V.E.M.M.-G.P.S.G
	Supervisado por:	E.M.S.
	Fecha:	01/08/2016

UNIDAD EDUCATIVA FISCAL ALAJUELA

EVALUACIÓN DE CONTROL INTERNO

PAPELES DE TRABAJO

DEL 1 DE ENERO AL 31 DE DICIEMBRE DEL 2015

A7

COMPONENTE	**DESCRIPCIÓN**
Ambiente de Control	La Unidad Educativa Fiscal Alajuela cuenta con un manual de funciones que permite distribuir las actividades de acuerdo a las necesidades del personal. **(Anexo 6)** Documentación sustentatoria

Elaborado por:	V.E.M.M.-G.P.S.G
Supervisado por:	E.M.S.
Fecha:	01/08/2016

UNIDAD EDUCATIVA FISCAL ALAJUELA

EVALUACIÓN DE CONTROL INTERNO

PAPELES DE TRABAJO

DEL 1 DE ENERO AL 31 DE DICIEMBRE DEL 2015

A8

COMPONENTE	**DESCRIPCIÓN**	
Ambiente de Control	En la Unidad Educativa Fiscal Alajuela el personal cumple un horario específico y la responsabilidad asumida está en función al horario de trabajo, mismo que es controlado por el personal encargado de ello. **(Anexo 7)** Verificado, revisado	
	Elaborado por:	V.E.M.M.-G.P.S.G
	Supervisado por:	E.M.S.
	Fecha:	01/08/2016

UNIDAD EDUCATIVA FISCAL ALAJUELA

EVALUACIÓN DE CONTROL INTERNO

PAPELES DE TRABAJO

DEL 1 DE ENERO AL 31 DE DICIEMBRE DEL 2015

E1

COMPONENTE	**DESCRIPCIÓN**	
Evaluación de riesgos	Se comprobó que en la Unidad Educativa Fiscal Alajuela se realizan reuniones que permitan evidenciar e identificar el posible riesgo y ponerlos en conocimiento de la máxima autoridad **(Anexo 8)** Verificado, revisado ✓	
	Elaborado por:	V.E.M.M.-G.P.S.G
	Supervisado por:	E.M.S.
	Fecha:	01/08/2016

UNIDAD EDUCATIVA FISCAL ALAJUELA

EVALUACIÓN DE CONTROL INTERNO

PAPELES DE TRABAJO

DEL 1 DE ENERO AL 31 DE DICIEMBRE DEL 2015

E2

COMPONENTE	**DESCRIPCIÓN**	
Evaluación de riesgos	Se verifico que una vez analizados los riesgos en la Unidad Educativa Fiscal Alajuela se clasifican por nivel de importancia para que el personal implemente acciones. **(Anexo 5)** Verificado, revisado	
	Elaborado por:	V.E.M.M.-G.P.S.G
	Supervisado por:	E.M.S.
	Fecha:	01/08/2016

UNIDAD EDUCATIVA FISCAL ALAJUELA

EVALUACIÓN DE CONTROL INTERNO

PAPELES DE TRABAJO

DEL 1 DE ENERO AL 31 DE DICIEMBRE DEL 2015

E3

COMPONENTE	**DESCRIPCIÓN**	
Evaluación de riesgos	En la Unidad Educativa Fiscal Alajuela una vez identificados los riesgos si se analiza si provienen de factores internos o externos con la finalidad de poder realizar una mitigación de los riesgos. **(Anexo 5)** Verificado, revisado	
	Elaborado por:	V.E.M.M.-G.P.S.G
	Supervisado por:	E.M.S.
	Fecha:	01/08/2016

UNIDAD EDUCATIVA FISCAL ALAJUELA

EVALUACIÓN DE CONTROL INTERNO

PAPELES DE TRABAJO

DEL 1 DE ENERO AL 31 DE DICIEMBRE DEL 2015

E4

COMPONENTE	**DESCRIPCIÓN**	
Evaluación de riesgos	En la Unidad Educativa Fiscal Alajuela son analizados los riesgos luego de haber sido identificados y determinado su origen, para ya conociéndolos se puedan plantear acciones correctivas. **(Anexo 5)** Verificado, revisado	
	Elaborado por:	V.E.M.M.-G.P.S.G
	Supervisado por:	E.M.S.
	Fecha:	01/08/2016

UNIDAD EDUCATIVA FISCAL ALAJUELA

EVALUACIÓN DE CONTROL INTERNO

PAPELES DE TRABAJO

DEL 1 DE ENERO AL 31 DE DICIEMBRE DEL 2015

E5

COMPONENTE	**DESCRIPCIÓN**
Evaluación de riesgos	La Unidad Educativa Fiscal Alajuela si evalúa los riesgos relacionados con los objetivos estratégicos de la misma y su impacto, así como las posibilidades que impidan el cumplimiento de los mismos. **(Anexo 5)** Verificado, revisado

Elaborado por:	V.E.M.M.-G.P.S.G
Supervisado por:	E.M.S.
Fecha:	01/08/2016

UNIDAD EDUCATIVA FISCAL ALAJUELA

EVALUACIÓN DE CONTROL INTERNO

PAPELES DE TRABAJO

DEL 1 DE ENERO AL 31 DE DICIEMBRE DEL 2015

E6

COMPONENTE	**DESCRIPCIÓN**	
Evaluación de riesgos	En la Unidad Educativa Fiscal Alajuela las acciones de la dirección del plantel si son controladas para que se lleven correctamente, ya que existe la junta de docentes que es la que determina la idoneidad de las acciones emprendidas y las aprueba. **(Anexo 5)** Verificado, revisado ✓	
	Elaborado por:	V.E.M.M.-G.P.S.G
	Supervisado por:	E.M.S.
	Fecha:	01/08/2016

UNIDAD EDUCATIVA FISCAL ALAJUELA

EVALUACIÓN DE CONTROL INTERNO

PAPELES DE TRABAJO

DEL 1 DE ENERO AL 31 DE DICIEMBRE DEL 2015

E7

COMPONENTE	**DESCRIPCIÓN**	
Evaluación de riesgos	Se verifico que en la Unidad Educativa Fiscal Alajuela si le comunican al personal sobre los riesgos posibles que pueden afectar a la institución, y los planes para mitigar su afectación. **(Anexo 5)** Verificado, revisado ✓	
	Elaborado por:	V.E.M.M.-G.P.S.G
	Supervisado por:	E.M.S.
	Fecha:	01/08/2016

UNIDAD EDUCATIVA FISCAL ALAJUELA

EVALUACIÓN DE CONTROL INTERNO

PAPELES DE TRABAJO

DEL 1 DE ENERO AL 31 DE DICIEMBRE DEL 2015

E8

COMPONENTE	**DESCRIPCIÓN**	
Evaluación de riesgos	La Unidad Educativa Fiscal Alajuela el personal que labora dentro de la entidad si está en la capacidad de reaccionar frente a los riesgos, ya que ha sido capacitado para ellos y se han hecho simulacros de preparación. **(Anexo 5)** Verificado, revisado	
	Elaborado por:	V.E.M.M.-G.P.S.G
	Supervisado por:	E.M.S.
	Fecha:	01/08/2016

UNIDAD EDUCATIVA FISCAL ALAJUELA

EVALUACIÓN DE CONTROL INTERNO

PAPELES DE TRABAJO

DEL 1 DE ENERO AL 31 DE DICIEMBRE DEL 2015

E9

COMPONENTE	**DESCRIPCIÓN**	
Evaluación de riesgos	En la Unidad Educativa Fiscal Alajuela no existe algún mecanismo para anticiparse a los cambios que pueden afectar al plantel	
	Elaborado por:	V.E.M.M.-G.P.S.G
	Supervisado por:	E.M.S.
	Fecha:	01/08/2016

UNIDAD EDUCATIVA FISCAL ALAJUELA

EVALUACIÓN DE CONTROL INTERNO

PAPELES DE TRABAJO

DEL 1 DE ENERO AL 31 DE DICIEMBRE DEL 2015

A1

COMPONENTE	**DESCRIPCIÓN**	
Actividades **de control**	Dentro de la Unidad Educativa Fiscal Alajuela cada una de las áreas si opera de forma coordinada e interrelacionada mente con las otras áreas existentes, para poder lograr alcanzar las metas planteadas por la dirección. **(Anexo 4)** Verificado, revisado ✓✓	
	Elaborado por:	V.E.M.M.-G.P.S.G
	Supervisado por:	E.M.S.
	Fecha:	01/08/2016

UNIDAD EDUCATIVA FISCAL ALAJUELA

EVALUACIÓN DE CONTROL INTERNO

PAPELES DE TRABAJO

DEL 1 DE ENERO AL 31 DE DICIEMBRE DEL 2015

A2

COMPONENTE	DESCRIPCIÓN
Actividades de control	Se comprobó que en la Unidad Educativa Fiscal Alajuela la custodia de los bienes de la institución no está claramente definida dentro de las actas de recepción que se firman al momento de entregar los bienes a su custodio. Verificado, revisado ✓

Elaborado por:	V.E.M.M.-G.P.S.G
Supervisado por:	E.M.S.
Fecha:	01/08/2016

UNIDAD EDUCATIVA FISCAL ALAJUELA

EVALUACIÓN DE CONTROL INTERNO

PAPELES DE TRABAJO

DEL 1 DE ENERO AL 31 DE DICIEMBRE DEL 2015

A3

COMPONENTE	**DESCRIPCIÓN**	
Actividades de control	La Unidad Educativa Fiscal Alajuela no realiza periódicamente la constatación física de los bienes de la ni de los inventarios respectivos Verificado, revisado	
	Elaborado por:	V.E.M.M.-G.P.S.G
	Supervisado por:	E.M.S.
	Fecha:	01/08/2016

UNIDAD EDUCATIVA FISCAL ALAJUELA

EVALUACIÓN DE CONTROL INTERNO

PAPELES DE TRABAJO

DEL 1 DE ENERO AL 31 DE DICIEMBRE DEL 2015

A4

COMPONENTE	DESCRIPCIÓN
Actividades de control	Dentro de la Unidad Educativa Fiscal Alajuela no existe una planificación anual de las capacitaciones a brindarse al talento humano de la Unidad Educativa Verificado, revisado

Elaborado por:	V.E.M.M.-G.P.S.G
Supervisado por:	E.M.S.
Fecha:	01/08/2016

UNIDAD EDUCATIVA FISCAL ALAJUELA

EVALUACIÓN DE CONTROL INTERNO

PAPELES DE TRABAJO

DEL 1 DE ENERO AL 31 DE DICIEMBRE DEL 2015

A5

COMPONENTE	DESCRIPCIÓN	
Actividades de control	Se comprobó que la Unidad Educativa Fiscal Alajuela evalúa periódicamente el desempeño del personal, como lo determina la LOSEP y lo programan en el Distrito. **(Anexo 5)** Verificado, revisado	
	Elaborado por:	V.E.M.M.-G.P.S.G
	Supervisado por:	E.M.S.
	Fecha:	01/08/2016

UNIDAD EDUCATIVA FISCAL ALAJUELA

EVALUACIÓN DE CONTROL INTERNO

PAPELES DE TRABAJO

DEL 1 DE ENERO AL 31 DE DICIEMBRE DEL 2015

A6

COMPONENTE	DESCRIPCIÓN	
Actividades de control	La máxima autoridad de la Unidad Educativa Fiscal Alajuela si controla adecuadamente los recursos entregados por el distrito para el funcionamiento del plantel, ya que realiza todos los procesos de acuerdo a las necesidades. **(Anexo 5)**	
	Verificado, revisado	
	Elaborado por:	V.E.M.M.-G.P.S.G
	Supervisado por:	E.M.S.
	Fecha:	01/08/2016

UNIDAD EDUCATIVA FISCAL ALAJUELA

EVALUACIÓN DE CONTROL INTERNO

PAPELES DE TRABAJO

DEL 1 DE ENERO AL 31 DE DICIEMBRE DEL 2015

A7

COMPONENTE	**DESCRIPCIÓN**	
Actividades de control	La Unidad Educativa Fiscal Alajuela no planifica las necesidades de recursos en bienes y especies requeridos anualmente Verificado, revisado ✓	
	Elaborado por:	V.E.M.M.-G.P.S.G
	Supervisado por:	E.M.S.
	Fecha:	01/08/2016

UNIDAD EDUCATIVA FISCAL ALAJUELA

EVALUACIÓN DE CONTROL INTERNO

PAPELES DE TRABAJO

DEL 1 DE ENERO AL 31 DE DICIEMBRE DEL 2015

A8

COMPONENTE	**DESCRIPCIÓN**	
Actividades de control	En la Unidad Educativa Fiscal Alajuela la planificación de la carga horaria docente si se encuentra deriva al personal adecuado y capacitado, porque previo a esta distribución se analiza las capacidades de cada uno de los profesores. **(Anexo 8)** Documentación sustentatoria	
	Elaborado por:	V.E.M.M.-G.P.S.G
	Supervisado por:	E.M.S.
	Fecha:	01/08/2016

UNIDAD EDUCATIVA FISCAL ALAJUELA

EVALUACIÓN DE CONTROL INTERNO

PAPELES DE TRABAJO

DEL 1 DE ENERO AL 31 DE DICIEMBRE DEL 2015

A9

COMPONENTE	**DESCRIPCIÓN**
Actividades de control	Se comprobó que el supervisor de la Unidad Educativa Fiscal Alajuela si realiza el seguimiento de la carga horaria en efecto de su cumplimiento, a través de la evaluación de los conocimientos de los alumnos y supervisión en las aulas. **(Anexo 9)** Verificado, revisado

Elaborado por:	V.E.M.M.-G.P.S.G
Supervisado por:	E.M.S.
Fecha:	01/08/2016

UNIDAD EDUCATIVA FISCAL ALAJUELA

EVALUACIÓN DE CONTROL INTERNO

PAPELES DE TRABAJO

DEL 1 DE ENERO AL 31 DE DICIEMBRE DEL 2015

A10

COMPONENTE	**DESCRIPCIÓN**	
Actividades de control	Se verifico que la máxima autoridad de la Unidad Educativa Fiscal Alajuela en caso de desviaciones en el cumplimiento de la planificación curricular si investiga los motivos, y realiza acciones correctivas. **(Anexo 5)** Verificado, revisado	
	Elaborado por:	V.E.M.M.-G.P.S.G
	Supervisado por:	E.M.S.
	Fecha:	01/08/2016

UNIDAD EDUCATIVA FISCAL ALAJUELA

EVALUACIÓN DE CONTROL INTERNO

PAPELES DE TRABAJO

DEL 1 DE ENERO AL 31 DE DICIEMBRE DEL 2015

I1

COMPONENTE	**DESCRIPCIÓN**	
Información y comunicación	Se verifico que en la Unidad Educativa Fiscal la información si fluye de forma adecuada para que se comuniquen cada área de la unidad educativa, y se cuente con información oportuna y veraz, **(Anexo 5)** Verificado, revisado ✓✓	
	Elaborado por:	V.E.M.M.-G.P.S.G
	Supervisado por:	E.M.S.
	Fecha:	01/08/2016

UNIDAD EDUCATIVA FISCAL ALAJUELA

EVALUACIÓN DE CONTROL INTERNO

PAPELES DE TRABAJO

DEL 1 DE ENERO AL 31 DE DICIEMBRE DEL 2015

I2

COMPONENTE	DESCRIPCIÓN	
Información y comunicación	Se constató que se realizan informes por áreas dentro de la Unidad Educativa Fiscal Alajuela con el fin de que la información fluya adecuadamente en todas las áreas. **(Anexo 5)** Documentación sustentatoria	
	Elaborado por:	V.E.M.M.-G.P.S.G
	Supervisado por:	E.M.S.
	Fecha:	01/08/2016

UNIDAD EDUCATIVA FISCAL ALAJUELA

EVALUACIÓN DE CONTROL INTERNO

PAPELES DE TRABAJO

DEL 1 DE ENERO AL 31 DE DICIEMBRE DEL 2015

I3

COMPONENTE	DESCRIPCIÓN
Información y comunicación	Se verifico que en la Unidad Educativa Fiscal Alajuela el flujo de la información dentro del plantel es hacia todos los niveles, desde profesor, alumnos, y autoridades. **(Anexo 5)** Verificado, revisado

Elaborado por:	V.E.M.M.-G.P.S.G
Supervisado por:	E.M.S.
Fecha:	01/08/2016

UNIDAD EDUCATIVA FISCAL ALAJUELA

EVALUACIÓN DE CONTROL INTERNO

PAPELES DE TRABAJO

DEL 1 DE ENERO AL 31 DE DICIEMBRE DEL 2015

I4

COMPONENTE	DESCRIPCIÓN
Información y comunicación	Se observó que la Unidad Educativa Fiscal Alajuela si cuenta con el espacio adecuado para el archivo de los documentos tanto de la institución como de los alumnos en caso de alguna eventualidad, como se lo visualizo en la visita realizada a la entidad. **(Anexo 10)** Verificado, revisado

Elaborado por:	V.E.M.M.-G.P.S.G
Supervisado por:	E.M.S.
Fecha:	01/08/2016

UNIDAD EDUCATIVA FISCAL ALAJUELA

EVALUACIÓN DE CONTROL INTERNO

PAPELES DE TRABAJO

DEL 1 DE ENERO AL 31 DE DICIEMBRE DEL 2015

I5

COMPONENTE	DESCRIPCIÓN
Información y comunicación	La Unidad Educativa Fiscal Alajuela no se entrega información como reglamentos, manuales, entre otros, a todo el personal Verificado, revisado

Elaborado por:	V.E.M.M.-G.P.S.G
Supervisado por:	E.M.S.
Fecha:	01/08/2016

UNIDAD EDUCATIVA FISCAL ALAJUELA

EVALUACIÓN DE CONTROL INTERNO

PAPELES DE TRABAJO

DEL 1 DE ENERO AL 31 DE DICIEMBRE DEL 2015

I6

COMPONENTE	DESCRIPCIÓN
Información y comunicación	Se verifico que en la Unidad Educativa Fiscal Alajuela la información que debe recibir el personal si son comunicados de forma clara y efectiva, a través de oficios y memorándums. **(Anexo 11)** Verificado, revisado ✓

Elaborado por:	V.E.M.M.-G.P.S.G
Supervisado por:	E.M.S.
Fecha:	01/08/2016

UNIDAD EDUCATIVA FISCAL ALAJUELA

EVALUACIÓN DE CONTROL INTERNO

PAPELES DE TRABAJO

DEL 1 DE ENERO AL 31 DE DICIEMBRE DEL 2015

I7

COMPONENTE	DESCRIPCIÓN
Información y comunicación	En la Unidad Educativa Fiscal Alajuela los directivos de la institución si mantienen actualizados los registros de actas de reuniones, y demás sesiones dentro de la unidad educativa para que sean utilizados en los procesos de supervisión externa. **(Anexo 12)** Verificado, revisado

Elaborado por:	V.E.M.M.-G.P.S.G
Supervisado por:	E.M.S.
Fecha:	01/08/2016

UNIDAD EDUCATIVA FISCAL ALAJUELA

EVALUACIÓN DE CONTROL INTERNO

PAPELES DE TRABAJO

DEL 1 DE ENERO AL 31 DE DICIEMBRE DEL 2015

I8

COMPONENTE	DESCRIPCIÓN
Información y comunicación	Se comprobó que en la Unidad Educativa Fiscal Alajuela todas las reuniones con el personal docente y administrativo de la institución si son comunicadas oportunamente y por escrito, y con firma de recepción. **(Anexo 13)** Verificado, revisado

Elaborado por:	V.E.M.M.-G.P.S.G
Supervisado por:	E.M.S.
Fecha:	01/08/2016

UNIDAD EDUCATIVA FISCAL ALAJUELA

EVALUACIÓN DE CONTROL INTERNO

PAPELES DE TRABAJO

DEL 1 DE ENERO AL 31 DE DICIEMBRE DEL 2015

S1

COMPONENTE	DESCRIPCIÓN
Seguimiento	Se comprobó que existe en la Unidad Educativa Fiscal Alajuela un servidor encargado de supervisar al personal en las actividades que se desempeñan dentro del plantel. **(Anexo 5)** Verificado, revisado ✓

Elaborado por:	V.E.M.M.-G.P.S.G
Supervisado por:	E.M.S.
Fecha:	01/08/2016

UNIDAD EDUCATIVA FISCAL ALAJUELA

EVALUACIÓN DE CONTROL INTERNO

PAPELES DE TRABAJO

DEL 1 DE ENERO AL 31 DE DICIEMBRE DEL 2015

S2

COMPONENTE	DESCRIPCIÓN	
Seguimiento	La Unidad Educativa Fiscal Alajuela no realizan verificaciones de los registros con la existencia física de los recursos Verificado, revisado	
	Elaborado por:	V.E.M.M.-G.P.S.G
	Supervisado por:	E.M.S.
	Fecha:	01/08/2016

UNIDAD EDUCATIVA FISCAL ALAJUELA

EVALUACIÓN DE CONTROL INTERNO

PAPELES DE TRABAJO

DEL 1 DE ENERO AL 31 DE DICIEMBRE DEL 2015

S3

COMPONENTE	DESCRIPCIÓN	
Seguimiento	La Unidad Educativa Fiscal Alajuela el rector no verifica por sus propios medios los informes de existir inconsistencias Verificado, revisado	
	Elaborado por:	V.E.M.M.-G.P.S.G
	Supervisado por:	E.M.S.
	Fecha:	01/08/2016

UNIDAD EDUCATIVA FISCAL ALAJUELA

EVALUACIÓN DE CONTROL INTERNO

PAPELES DE TRABAJO

DEL 1 DE ENERO AL 31 DE DICIEMBRE DEL 2015

S4

COMPONENTE	DESCRIPCIÓN
Seguimiento	Se constató que en la Unidad Educativa Fiscal Alajuela si revisan los informes de cada área presentados y se evalúan en relación de los objetivos y metas, y esta acción es realizada por el jefe de personal. **(Anexo 5)** Verificado, revisado

Elaborado por:	V.E.M.M.-G.P.S.G
Supervisado por:	E.M.S.
Fecha:	01/08/2016

UNIDAD EDUCATIVA FISCAL ALAJUELA

EVALUACIÓN DE CONTROL INTERNO

PAPELES DE TRABAJO

DEL 1 DE ENERO AL 31 DE DICIEMBRE DEL 2015

S5

COMPONENTE	DESCRIPCIÓN
Seguimiento	Se verifico que en la Unidad Educativa Fiscal Alajuela las comisiones conformadas dentro de la unidad educativa si se reúnen periódicamente para planificar y evaluar su funcionamiento. **(Anexo 14)** Verificado, revisado

Elaborado por:	V.E.M.M.-G.P.S.G
Supervisado por:	E.M.S.
Fecha:	01/08/2016

UNIDAD EDUCATIVA FISCAL ALAJUELA

EVALUACIÓN DE CONTROL INTERNO

PAPELES DE TRABAJO

DEL 1 DE ENERO AL 31 DE DICIEMBRE DEL 2015

S6

COMPONENTE	**DESCRIPCIÓN**	
Seguimiento	Se pudo verificar que las autoridades de laUnidad Educativa Fiscal Alajuela si toman en cuentas las sugerencias de las diferentes comisiones o de evaluadores externos en cuanto a mejor sus actividades diarias. **(Anexo 5)** Verificado, revisado	
	Elaborado por:	V.E.M.M.-G.P.S.G
	Supervisado por:	E.M.S.
	Fecha:	01/08/2016

8. Análisis de los datos

HOJA DE HALLAZGOS UNIDAD EDUCATIVA FISCAL ALAJUELA **PERÍODO:** 1 DE ENERO AL 31 DE DICIEMBRE DE 2015 **ACCIÓN DE CONTROL:** EVALUACIÓN DE CONTROL INTERNO **COMPONENTE:** EVALUACION DE RIESGOS **P/T E9**	
Descripción del hallazgo	No existe un mecanismo de identificación de riesgos implementado.
Condición	Dentro de la Unidad Educativa Fiscal Alajuela no se ha implementado acciones para conocer los riesgos.
Criterio	**300 EVALUACIÓN DEL RIESGO** La máxima autoridad establecerá los mecanismos necesarios para identificar, analizar y tratar los riesgos a los que está expuesta la organización para el logro de sus objetivos.
Efecto	No se pueden mitigar los riesgos por que no se conocen
Causa	Desconocimiento de estos procesos. Por parte de las autoridades de la empresa.
Conclusión	Al no existir la debida identificación de los riesgos implica que no se cumple las normas de control interno como debería ser sobre todo en la norma 300.-Evaluacion de Riesgos,
Recomendación	**Al Rector:** 1. Delegar a un empleado encargo de la evaluación de riesgos.

HOJA DE HALLAZGOS

UNIDAD EDUCATIVA FISCAL ALAJUELA

PERÍODO: 1 DE ENERO AL 31 DE DICIEMBRE DE 2015

ACCIÓN DE CONTROL: EVALUACIÓN DE CONTROL INTERNO

COMPONENTE: ACTIVIDADES DE CONTROL **P/T AC**

Descripción del hallazgo	No se define claramente la custodia de los bienes.
Condición	En la Unidad Educativa Fiscal Alajuela la custodia de los bienes no está establecida con claridad.
Criterio	**NORMA DE CONTROL INTERNO 406-07 Custodia.-** La custodia permanente de los bienes, permite salvaguardar adecuadamente los recursos de la entidad, fortaleciendo los controles internos de esta área; también facilita detectar si son utilizados para los fines que fueron adquiridos, si sus condiciones son adecuadas y no se encuentran en riesgo de deterioro.
Efecto	No existe una responsabilidad por los bienes.
Causa	Poco interés por parte de la entidad, en aplicar un custodio de bienes
Conclusión	La inexistencia de un asignación de custodio de los bines administrados no permitirá establecer responsabilidades cuando se trate de daños o eventualidades,
Recomendación	AL Rector: 2. Realizar actas de custodio de los bienes-

HOJA DE HALLAZGOS UNIDAD EDUCATIVA FISCAL ALAJUELA **PERÍODO:** 1 DE ENERO AL 31 DE DICIEMBRE DE 2015 **ACCIÓN DE CONTROL:** EVALUACIÓN DE CONTROL INTERNO **COMPONENTE:** ACTIVIDADES DE CONTROL **P/T M7**	
Descripción del hallazgo	No se realiza la constatación física de los inventarios y bienes
Condición	En la Unidad Educativa Fiscal Alajuela no se ha establecido actividad de constatación física de inventarios.
Criterio	Norma de Control Interno 406-10 Constatación física de existencias y bienes de larga duración La administración de cada entidad, emitirá los procedimientos necesarios a fin de realizar constataciones físicas periódicas de las existencias y bienes de larga duración. Acuerdo 027-CGE-2015, Reglamento General Para La Administración, Utilización Y Control De Los Bienes Y Existencias Del Sector Público. Artículo 10.- Constatación Física y Obligatoriedad de inventarios. La constatación física permitirá actualizar los inventarios, confirmar la ubicación y la existencia de los bienes, actualizar la información contable en libros, así como determinar al Usuario Final en el uso de esos bienes.
Efecto	No se conoce la situación real de los bienes ni sus condiciones.
Causa	Falta de organización dentro de la Unidad Educativo.
Conclusión	Se han incumplido las siguientes normativas Norma de Control Interno

	406-10 Constatación física de existencias y bienes de larga duración La administración de cada entidad, emitirá los procedimientos necesarios a fin de realizar constataciones físicas periódicas de las existencias y bienes de larga duración. Acuerdo 027-CGE-2015, Reglamento General Para La Administración, Utilización Y Control De Los Bienes Y Existencias Del Sector Público. Artículo 10.- Constatación Física y Obligatoriedad de inventarios. La constatación física permitirá actualizar los inventarios, confirmar la ubicación y la existencia de los bienes, actualizar la información contable en libros, así como determinar al Usuario Final en el uso de esos bienes.
Recomendación	Al Rector de la Unidad Educativa Fiscal Alajuela 3. Disponer la realización de los inventarios físicos de la entidad

HOJA DE HALLAZGOS UNIDAD EDUCATIVA FISCAL ALAJUELA **PERÍODO:** 1 DE ENERO AL 31 DE DICIEMBRE DE 2015 **ACCIÓN DE CONTROL:** EVALUACIÓN DE CONTROL INTERNO **COMPONENTE:** ACTIVIDADES DE CONTROL **P/T M7**	
Descripción del hallazgo	No se ha planificado capacitaciones al personal
Condición	Como entidad no se planifico durante el periodo auditado actividades de capacitación al personal.
Criterio	**Normas de Control Interno** **407-06 Capacitación y entrenamiento continuo** Los directivos de la entidad promoverán en forma constante y progresiva la capacitación, entrenamiento y desarrollo profesional de las servidoras y servidores en todos los niveles de la entidad, a fin de actualizar sus conocimientos, obtener un mayor rendimiento y elevar la calidad de su trabajo.
Efecto	No se encuentran los empleados capacitaciones en áreas importantes.
Causa	Falta de recursos propios para poder organizar capacitaciones.
Conclusión	Al no planificar capacitaciones se incumple Normas de Control Interno 407-06 Capacitación y entrenamiento continuo Los directivos de la entidad promoverán en forma constante y progresiva la capacitación, entrenamiento y desarrollo profesional de las servidoras y servidores en todos los niveles de la entidad, a fin de actualizar sus conocimientos, obtener un mayor rendimiento y elevar la calidad de su trabajo.
Recomendación	Al Rector de la Unidad Educativa Fiscal Alajuela 4. Incluir en la planificación anual las capacitaciones al personal de la entidad.

9. Elaboración del reporte de resultados

UNIVERSIDAD TÉCNICA DE MANABÍ

COMISIÓN DE TITULACION ESPECIAL DE LA FACULTAD DE CIENCIAS ADMINISTRATIVAS Y ECONOMICAS DE LA UNIVERSIDAD TÉCNICA DE MANABÍ

618-VEGA-FCAE-UTM

UNIDAD EDUCATIVA FISCAL ALAJUELA DE LA PARROQUIA ALAJUELA - CIUDAD DE PORTOVIEJO

Evaluación de Control Interno, a la Unidad Educativa Fiscal Alajuela de la parroquia Alajuela - Ciudad de Portoviejo en el período comprendido entre el 01 de Enero al 31 de Diciembre de 2015

UNIDAD EDUCATIVA FISCAL ALAJUELA DE LA PARROQUIA ALAJUELA - CIUDAD DE PORTOVIEJO

ACCIÓN DE CONTROL: Evaluación de Control Interno, a la Unidad Educativa Fiscal Alajuela de la parroquia Alajuela - Ciudad de Portoviejo

Por el período comprendido entre el 1 de enero al 31 de diciembre de 2015.

Comisión de Titulación Especial de la Facultad de Ciencias Administrativas y Económicas de la Universidad Técnica de Manabí

Portoviejo – Ecuador

Portoviejo, 26 de agosto de 2016

Lcdo.
Diomedes Giler Robles Msc.
RECTOR DE LA UNIDAD EDUCATIVA FISCAL ALAJUELA CIUDAD
Presente.

De mi consideración:

Se efectuó la Evaluación de Control Interno, a la Unidad Educativa Fiscal Alajuela de la parroquia Alajuela - Ciudad de Portoviejo en el período comprendido entre el 01 de Enero al 31 de Diciembre de 2015.

Esta acción de control se ha efectuado en concordancia con las Normas Ecuatorianas de Auditoría Gubernamental emitidas por la Contraloría General del Estado, las mismas que requieren que la auditoría sea planificada y ejecutada para obtener certeza razonable de que la información y la documentación examinada no contienen exposiciones erróneas de carácter significativo, igualmente que las operaciones a las cuales corresponden, se hayan ejecutado de conformidad con las disposiciones legales y reglamentarias vigentes, políticas y demás normas aplicables.

Los resultados debido a su naturaleza están expresados en los comentarios, conclusiones y recomendaciones que constan en el presente informe.

Atentamente,

Ec. Elena Mendoza Sampedro
Tutora de Trabajo de Titulación

CAPÍTULO I

INFORMACION INTRODUCTORIA

ENFOQUE DE LA AUDITORÍA

Motivo de la auditoría

La Evaluación de Control Interno, a la Unidad Educativa Fiscal Alajuela de la parroquia Alajuela - Ciudad de Portoviejo, se efectuará de conformidad con el oficio N° No. 618-VEGA-FCAE-UTM suscrito por la Decana de la Facultad de fecha 20 de junio de 2016, notifico a usted que como Análisis de Caso aprobado como anteproyecto de Trabajo de Titulación por parte del Honorable Consejo Directivo, en el período comprendido entre el 01 de Enero al 31 de Diciembre de 2015.

Objetivos de la auditoría

Los objetivos generales de esta acción de control son:

- ✓ Definir las actividades que realiza de la unidad educativa fiscal Alajuela.
- ✓ Evaluar la aplicación del norma control interno en la unidad educativa fiscal Alajuela.
- ✓ Analizar los resultados y comunicarle mediante el informe a las autoridades de la unidad educativa fiscal Alajuela.

Alcance y naturaleza de la auditoría

La Evaluación de Control Interno, a la Unidad Educativa Fiscal Alajuela de la parroquia Alajuela - Ciudad de Portoviejo en el período comprendido entre el 01 de Enero al 31 de Diciembre de 2015.

Base legal

La Unidad Educativa Fiscal Alajuela es una institución de carácter Técnico Agropecuario, fue creado mediante acuerdo ministerial No. 9716 del 1º de mayo de 1980, cuenta con una extensión de 44.500 metros cuadrados. es una institución al servicio de la comunidad Alajuelense, que durante sus treinta seis años de fecunda

labor educativa, el personal docente ha venido trabajando con los estudiantes de manera interna desarrollando actividades en pequeños proyectos en el área agropecuaria los que en su mayoría no se involucraba a la comunidad educativa. Al momento ha entregado 32 promociones de bachilleres técnicos, en la especialidad de Pecuaria, Agropecuaria, Explotaciones Agropecuarias y Producción Agropecuaria

Visto el caso la institución se encuentra comprometida a un mayor desarrollo laboral, la misma que se encuentra ubicada un sector de fácil acceso, carretera Manta Quevedo, entrada a Chirijos.

En la actualidad, el presente año lectivo 2015-2016 entregará la segunda promoción del Bachillerato General Unificado (BGU), Técnicos en la especialidad Producción Agropecuaria.

La Unidad Educativa cuenta con 370 estudiantes distribuidos en 13 paralelos en Educación General Básica (octavo, noveno y décimo) y en Bachillerato General Unificado, los mismos que provienen de los recintos:, La Pita, El Achiote, Agua Blanca, La Cantera, Balzar, Las Losas La Mocorita, Quebrada de Alajuela, Miguelillo, El Guasmo, La Madera, El Jobo, Chirijos, San Plácido y Calderón.

Organigrama

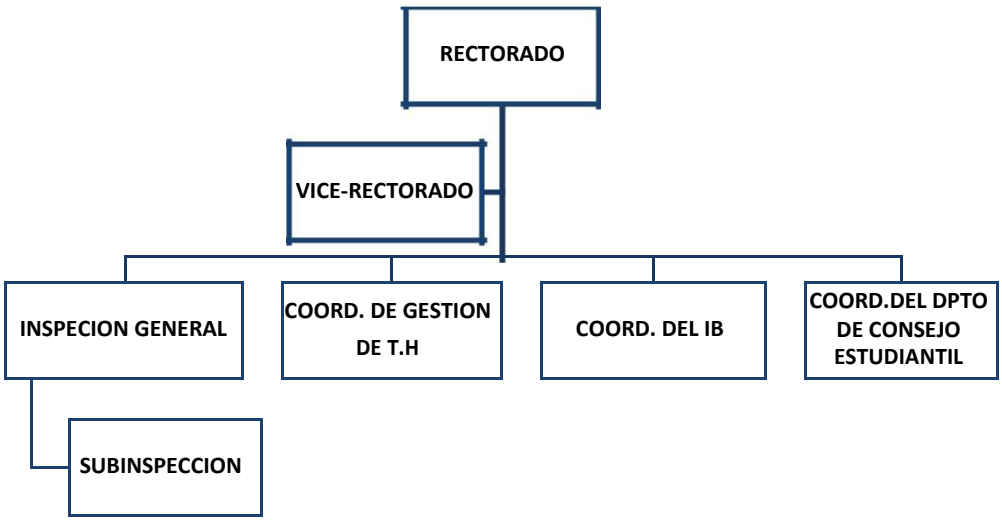

Misión

Formar bachilleres con pensamiento crítico, expresivo, valorativo y Actitudinal, con capacidad para integrarse a la sociedad y a los centros de estudios superiores, mediante la aplicación de un modelo pedagógico innovador, con tecnología de vanguardia, que les permita decidir una profesión acorde a sus competencias.

Visión

Constituirse en una institución productiva y rentable; con un personal altamente capacitado y competente, capaz de brindar una educación de calidad, de alto contenido humanístico, técnico y científico, fundamentada en la práctica de valores éticos, morales y cívicos: para entregar a la patria jóvenes comprometidos con el desarrollo de la sociedad.

CAPITULO II

RESULTADOS GENERALES

Evaluación de riesgos

No existe un mecanismo de identificación de riesgos implementado

Conclusión

Al no existir un mecanismo de identificación de riesgos dentro de la unidad Educativa Fiscal Alajuela se incumple la norma de control interno:

> ***"…300 EVALUACIÓN DEL RIESGO*** *La máxima autoridad establecerá los mecanismos necesarios para identificar, analizar y tratar los riesgos a los que está expuesta la organización para el logro de sus objetivos…"*

Recomendación:

AL Rector Unidad Educativa Fiscal Alajuela:

- Delegar a un empleado encargo de la evaluación de riesgos

Actividades de control

- No se define claramente la custodia de los bienes.
- No se realiza la constatación física de los inventarios y bienes
- No se ha planificado capacitaciones al personal

Conclusión

En la Unidad Educativa Fiscal Alajuela a pesar que se observan las normativas vigentes para este tipo de entidad del estado y que se cumple con la Ley Orgánica de Educación, no planifico durante el periodo evaluado capacitaciones para todo el personal, no se designó a un custodio de los bienes, ni se realizó la constatación física de los inventarios de incumple con la norma de control interno:

> ***"…NORMA DE CONTROL INTERNO 406-07 Custodia*** *La custodia permanente de los bienes, permite salvaguardar adecuadamente los recursos de la entidad, fortaleciendo los controles internos de esta área; también facilita*

detectar si son utilizados para los fines que fueron adquiridos, si sus condiciones son adecuadas y no se encuentran en riesgo de deterioro.

406-10 Constatación física de existencias y bienes de larga duración *La administración de cada entidad, emitirá los procedimientos necesarios a fin de realizar constataciones físicas periódicas de las existencias y bienes de larga duración…"*

"…407-06 Capacitación y entrenamiento continuo *Los directivos de la entidad promoverán en forma constante y progresiva la capacitación, entrenamiento y desarrollo profesional de las servidoras y servidores en todos los niveles de la entidad, a fin de actualizar sus conocimientos, obtener un mayor rendimiento y elevar la calidad de su trabajo…."*

Además se incumplió los procedimientos para la administración de los bienes del sector público como lo dispuso la Contraloría General del Estado en el Acuerdo 027-CGE-2015, Reglamento General Para la Administración, Utilización y Control de los Bienes y Existencias del Sector Público en su artículo:

"…Artículo 10.- Constatación Física y Obligatoriedad de inventarios.-*La constatación física permitirá actualizar los inventarios, confirmar la ubicación y la existencia de los bienes, actualizar la información contable en libros, así como determinar al Usuario Final en el uso de esos bienes…"*

Recomendaciones

AL Rector de la Unidad Educativa Fiscal Alajuela:

- Incluir en la planificación anual las capacitaciones al personal de la entidad.
- Realizar actas de custodio de los bienes.
- Disponer la realización de los inventarios físicos de la entidad.

Presupuesto

RUBRO	CANTIDAD	VALORES EN DÓLARES	
		UNITARIO	TOTAL USD
Hojas Bond	6 resmas	4,00	24,00
Tinta de impresora	4 cartuchos	30,00	120,00
Fotocopias	800	0,03	24,00
Internet	100 horas	1,00	100,00
Transporte	30 pasajes	3,00	90,00
Alimentación	30 almuerzos	4,00	120,00
Empastado	5 ejemplares	10,00	50,00
Pendrives	2	19,0	38,00
Cd´s	8	1,00	8,00
Otros gastos			116,00
TOTAL			$690,00

Cronograma valorado

ACTIVIDADES	ABRIL				MAYO				JUNIO				JULIO				AGOSTO				SEPTIEMBRE				RECURSOS			COSTO TOTAL
	1	2	3	4	1	2	3	4	1	2	3	4	1	2	3	4	1	2	3	4	1	2	3	4	HUMANOS	MATERIALES	OTROS	
Elaboracion y aprobacion del anteproyecto del trabajo de titulación																									Autoras del Anteproyecto	Papel Impresora computadora Cds.	Movilización, alimentación	$ 90,00
Organización y selección de información recopilada																									Autoras del trabajo de titulación	Papel Impresora computadora	Movilización, alimentación	$ 120,00
Análisis e interpretación de resultados																									Autoras del trabajo de titulación	Papel Impresora computadora		$ 110,00
Elaboración del informe escrito del trabajo de titulación																									Autoras del trabajo de titulación	Material de oficina, impresión, Cds	Movilización	$ 100,00
Revisión del trabajo de titulación por parte del Revisor																									Autoras del trabajo de titulación, Revisor	Papel Impresora computadora	Movilización	$ 30,00
Publicación del trabajo de titulación en el repositorio de la página Web de la UTM																									Autoras del trabajo de titulación	Material de oficina	Internet	$ 25,00
Sustentación y defensa del trabajo de titulación																									Autoras del trabajo de titulación, tribunal de defensa, tutor	Material de oficina, Diapositivas, Impresiones	Proyector	$ 110,00
Asesoramiento y acompañamiento con el tutor																									Autoras y tutor del trabajo de titulación	Papel Impresora computadora	Disposiciones legales	$ 105,00
																										TOTAL		$ 690,00

10. Bibliografía

1) Albanese, Diana Ester. «Análisis y Evaluación de Riesgos .» *Revista Base (Administração e Contabilidade)*, 2012: 10.

2) Contraloria General del Estado. «Normas Tecnicas de Control Interno.» Febrero 2014: 6.

3) *Definicion.de.* 2013. http://definicion.de/control/ (último acceso: 26 de Junio de 2016).

4) Fonseca Luna , Oswaldo. *Sistema de Control Interno.* Lima, 2013.

5) Mantilla, Samuel. *Control Interno Informe Coso.* Cuarta. Bogotá, 2012.

6) *Psicologiaambiental.* s.f. http://psicologiaambiental.wikia.com/wiki/Instituciones_Educativas (último acceso: 22 de Junio de 2016).

7) Rivas Márquez, Glenda. «Modelos contemporáneos de control interno. Fundamentos teóricos.» *Revista Venezolana*, 07 2011.

8) *Scribd.* s.f. http://es.scribd.com/doc/22225373/EVALUACION-DEL-CONTROL-INTERNO#scribd (último acceso: 24 de Junio de 2016).

ANEXO 1

UNIDAD EDUCATIVA FISCAL "ALAJUELA"

ALAJUELA - PORTOVIEJO - MANABI.
CÓDIGO AMIE: 13H00577
Teléfono 052-676072.

CÓDIGO DE CONVIVENCIA

DATOS INFORMATIVOS:

NOMBRE DE LA INSTITUCION EDUCATIVA:	"ALAJUELA"
PROVINCIA:	MANABI
CANTON:	PORTOVIEJO
PARROQUIA:	ALAJUELA
COMUNIDAD:	ENTRADA A CHIRIJOS
SOSTENIMIENTO:	FISCAL/PÚBLICO
ONA:	4
DISTRITO:	1
NIVELES:	EDUCACIÓN BÁSICA Y BACHILLERATO
JORNADA:	MATUTINA

PERSONAL	HOMBRES	MUJERES	TOTAL
Total de Estudiantes	199	170	369
Total de docentes	12	10	22
Rector	1	-	1
Administrativos y de servicio	5	2	7
TOTAL COMUNIDAD EDUCATIVA	217	182	

UNIDAD EDUCATIVA FISCAL "ALAJUELA" RECTORADO

INTEGRANTES DEL GOBIERNO ESCOLAR:

PRESIDENTE:	PROF. GALO GUTIÉRREZ PADILLA
MIEMBROS:	LCDO. DIOMEDES GILER ROBLES MG.
	SRA. NELLY SUAREZ SOLORZANO
	SR. JONATHAN CEDEÑO ROMERO
	LCDA. GLADYS VELEZ VERA

INTEGRANTES DEL CONSEJO EJECUTIVO:

PRINCIPALES:	LCDA. MARÍA MARTINEZ MERA
	PROF. GALO GUTIÉRREZ PADILLA
	PROF. STALIN ALARCÓN MONTERO
SUPLENTES:	LCDA. SONIA PINCAY BARREZUETA
	LCDA. ÁLICIA INTRIAGO VÉLEZ
	LCDA. SIXTA GARCÍA MENDOZA

DIRECCIÓN DE LA INSTITUCIÓN EDUCATIVA:

MANABÍ, PORTOVIEJO, PARROQUIA ALAJUELA (BAJO GRANDE), ENTRADA A CHIRIJOS.

EMAIL INSTITUCIONAL: colegioalajuela@yahoo.com

UNIDAD EDUCATIVA FISCAL "ALAJUELA" RECTORADO

MISIÓN:

Promueve una formación integral en la Educación General Básica y en el Bachillerato General Unificado fortaleciendo la optativa en el perfil de producción agropecuaria, aplicando contenidos procedimentales, cognitivos y actitudinales, a través de profesionales que aporten al desarrollo y progreso de la comunidad.

VISIÓN:

Constituirse en un establecimiento educativo, organizado, productivo y rentable que cuente con una tecnología actualizada, un personal altamente capacitado, competente, capaz de brindar una educación de calidad en todos los ciclos de aprendizajes con alto contenido humanístico, técnico y científico, fundamentada en la práctica de valores éticos, morales y cívicos.

ANTECEDENTES.-

La Unidad Educativa Fiscal Alajuela es una institución de carácter Técnico Agropecuario, fue creado mediante acuerdo ministerial No. 9716 del 1º de mayo de 1980. Siendo sus fundadores con nombramiento, los Sres.: Prof. Jacinto Vera Poggi, Lcdo. Joel Mera Andrade, Prof. Miroslava Arteaga, Lcdo. Miguel Guillen García, Lcdo. Servio Pachard, Lcda. Digna Chóez Tubay, Ing. Marlene Menéndez, Sra. Gladys Vélez Vera, Sr. Cornelio Mero Bermello; de todo este personal en la actualidad permanecen los Sres. Lcdo. Joel Mera Andrade y la Lcda. Gladys Vélez Vera, Inspector General y Secretaria respectivamente.

El Señor Director de Educación de esa época, Lcdo. Artemidoro Zevallos, solicitó la autorización para la creación del plantel, el mismo que inició sus labores con 116 estudiantes matriculados en las instalaciones de la Escuela Patria de la Parroquia Alajuela, en jornada vespertina

En la Presidencia del Abogado Jaime Roldós Aguilera se brindó gran apoyo a la educación, es especial a esta naciente institución donando para la compra de un terreno. Con ayuda del presupuesto del plantel, padres de familia y estudiantes se hizo posible la construcción de dos bloques de tres aulas cada uno de caña [illegible] y las oficinas donde labora la administración, predios en el cual viene laborando desde el año 1983.

Nuestro plantel ha sido objeto de reconocimientos por parte de la Dirección de Educación por su fructífera labor entregada a la Comunidad Educativa y demostrado

UNIDAD EDUCATIVA FISCAL "ALAJUELA" RECTORADO Alajuela - Portoviejo - Manabí

en los Días de Campos realizados, con la participación de las instituciones educativas de la zona. A través de los años la infraestructura física ha sido mejorada por parte de los gobiernos de turnos. En el período lectivo 2012-2013 el gobierno actual construyó un bloque de 3 aulas, 1 batería higiénica, y el mantenimiento de todas las estructuras físicas del plantel, así mismo ha dotado de un Laboratorio de Informática con 11 equipos con ultima tecnología.

Cabe mencionar que a partir del año lectivo 2007 el número de estudiantes ha ido aumentando, lo que indica que los padres de familia siguen confiando en la institución.

En la actualidad cuenta con la especialidad Explotaciones Agropecuarias, y el Bachillerato General Unificado propuesto por el Ministerio de Educación

El Colegio cuenta con 369 estudiantes distribuidos en Educación Básica y Bachillerato, los mismos que provienen de los recintos: La Pita, El Achiote, Agua Blanca, La Cantera, Balzar, La Mocorita, Quebrada de Alajuela, Tablada del Tigre, Tablada Victoria, Tablada Las Cruces, Miguelillo, El Guasmo, La Madera, El Jobo, y de las Parroquias, San Plácido, Chirijos y Calderón.

JUSTIFICACIÓN.-

Ante la realidad manifestada es necesario establecer normas que nos permiten mejorar un estatus de vida de todos los que conformamos la comunidad educativa para convivir en armonía practicando la democracia, civismo y la comprensión de nuestra realidad nacional, con respeto y aceptación mutua y la libertad de expresión, a fin de hacer que la institución educativa un lugar de aprendizaje diario con democracia que propenda el crecimiento personal permanente de los niños y niñas en los aspectos familiares, escolares y sociales.

El proceso de implementación del presente código se realizó de acuerdo a lo establecido en el Acuerdo Ministerial Nº 00332-13, de fecha 6 de Septiembre del 2013.

Por ello el implementar, ejecutar, evaluar y mejorar el código de convivencia en esta institución, permitirá cumplir con la misión, visión y objetivos delineados en su PEI, para que las políticas, estrategias y metas contribuyan a la formación integral de los estudiantes.

Por tal motivo se ha considerado enunciar la Ley Orgánica de Educación en su Art. 2, de los principios lit. b, f y j señalan "Todos los ecuatorianos tienen derecho a la educación integral y la obligación de participar activamente en el proceso educativo nacional"; " La educación tiene sentido moral, histórico y social; se inspira en el principio de nacionalidad, democracia, justicia social, paz, defensa de los derechos

UNIDAD EDUCATIVA FISCAL "ALAJUELA" RECTORADO

humanos y está abierta a todas las corrientes del pensamiento universal" y " La Educación promoverá una auténtica cultura nacional; esto es enraizada en la identidad del pueblo ecuatoriano".

En razón de nacimiento, edad, sexo, etnia, color, orientación sexual, estado de salud, discapacidad, o diferencia de cualquier índole";

QUE la Constitución Política del Estado en su artículo 49, expresa: "Los niños y adolescentes gozarán de los derechos A continuación se transcribe los fundamentos legales en los que sustenta la elaboración de este código de convivencia.

QUE la Declaración Universal de los Derechos Humanos proclama "como ideal común por el que todos los pueblos y naciones deben esforzarse, a fin de que tanto los individuos como las instituciones, inspirándose constantemente en ella, promuevan, mediante la enseñanza y la educación, el respeto a estos derechos y libertades, y aseguren, por medidas progresivas de carácter nacional e internacional, su reconocimiento y aplicación universales y efectivos, tanto entre los pueblos de los Estados Miembros como entre los de los territorios colocados bajo su jurisdicción";

QUE la Constitución Política del Estado en su artículo 6, expresa: "... todos los ecuatorianos son ciudadanos y, como tales, gozan de los derechos establecidos en esta Constitución...";

QUE la Constitución Política de la República del Ecuador, en su artículo 23 del Capítulo II, de los derechos civiles, numeral 3, establece la igualdad ante la Ley; "Todas las personas serán consideradas iguales y gozarán de los mismos derechos, libertades y oportunidades, sin discriminación comunes al ser humano, además de los específicos de su edad. El Estado les asegurará y garantizará el derecho a la vida desde su concepción; a la integridad física y síquica; a su identidad, nombre y ciudadanía; a la salud integral y nutrición; a la educación y cultura, al deporte y recreación; a la seguridad social; a tener una familia y disfrutar de la convivencia familiar y comunitaria; a la participación social, al respeto a su libertad y dignidad, y a ser consultado en los asuntos que les afecten...";

QUE el Artículo 66 de la Constitución Política de la República del Ecuador establece que la educación, "inspirada en principios éticos, pluralistas democráticos, humanistas y científicos, promoverá el respeto a los derechos humanos, [illegible] un pensamiento crítico, fomentará el civismo;..."

QUE la Ley Orgánica de Educación en su artículo 2, de los principios literal [illegible] señala: "Todos los ecuatorianos tienen derecho a la educación integral y la [illegible] de participar activamente en el proceso educativo nacional"; "La educación tiene sentido moral, histórico y social; se inspira en los principios de [illegible]

UNIDAD EDUCATIVA FISCAL "ALAJUELA" RECTORADO Alajuela - Portoviejo

ANEXO 2

UNIDAD EDUCATIVA FISCAL "ALAJUELA"

Alajuela - Portoviejo - Manabí
Correo: colegioalajuela@yahoo.com
Teléfono Nº 2 676072 Código AMIE 13H00577.

UEFA-R-118-2015.
Alajuela, 01 de septiembre de 2015

Licenciado
Miguel Ángel Vinces
DOCENTE DE LA UNIDAD EDUCATIVA FISCAL ALAJUELA
Ciudad.-

Este rectorado le comunica que cumpliendo disposiciones para el proceso de las Pruebas ENES a los estudiantes de tercero de Bachillerato, y siendo esta institución seleccionada como recinto de evaluación, misma que se efectuaran el día sábado 19 de septiembre; se le ha designado a Usted DOCENTE APLICADOR en este proceso, recordando también el derecho a un día adicional de descanso dentro de sus vacaciones anuales sin afectar al calendario académico.

A la espera de vuestra colaboración y cumplimiento en este encargo, le agradezco.

Cordialmente,

Unidad Educativa Fiscal ALAJUELA RECTORADO Alajuela - Portoviejo - Manabí

Lcdo. Diomedes Giler Robles Msc.
RECTOR (E)

Recibido 02-09-2015.

Recibido 02.09.15

Unidad Educativa Fiscal ALAJUELA RECTORADO Alajuela - Portoviejo - Manabí

ANEXO 3

UNIDAD EDUCATIVA FISCAL "ALAJUELA"

Alajuela - Portoviejo – Manabi

Telefono 2676072

CONVOCATORIA

Alajuela, 24 de marzo del 2015

Se convoca a los señores docentes de la Unidad Educativa Fiscal "Alajuela" a la Junta General ordinaria de Directivos y profesores para el día jueves 26 de marzo del presente año a partir de las 08h00 en el Laboratorio de Informática.

Por vuestra asistencia puntual, se le agradece.

Atentamente,

Lcdo. Diomedes Giler Robles Msc.
RECTOR

UNIDAD EDUCATIVA FISCAL "ALAJUELA" RECTORADO Alajuela - Portoviejo - Manabi

1 ALARCON MONTERO JOSE STALIN
2 ALAVA BRIONES ANGELA MONSERRATE
3 BERMUDEZ VÉLEZ JANET NARCISA
4 DUEÑAS DUEÑAS HUGO MARCELO
5 FLORES GARCÍA JAIME HUMBERTO
6 GARCÍA MENDOZA SIXTA LEONOR
7 GILER MUÑOZ JONNY REINIER — Ab. Jonny Giler M. PROFESOR
8 GILER ROBLES DIÓMEDES EUDRIPIDES
9 GUTIÉRREZ PADILLA GALO ANTONIO
10 INTRIAGO VÉLEZ ALICIA MARGARITA
11 INTRIAGO VÉLEZ JORGE LUIS
12 MARTÍNEZ MERA MARÍA AMANTINA
13 MENDOZA CEDEÑO ROQUE LUIS
14 MERA ANDRADE CARLOS JOEL
15 MONGE SÁNCHEZ DOLORES NARCIZA

Unidad Educativa Fiscal ALAJUELA RECTORADO Alajuela - Portoviejo - Manabi

UNIDAD EDUCATIVA FISCAL "ALAJUELA"

Alajuela - Portoviejo – Manabi

Telefono 2676072

18 PINCAY BARREZUETA SONIA ARACELY

19 PISCO CEDEÑO JACINTA OLANDA

20 PIVAQUE MACÍAS MARTHA ROSA

21 ROMERO CEDEÑO JOSÉ VICENTE

22 SORNOZA OSTAIZA PAOLO WLADIMIR

23 VINCES DELGADO MIGUEL ANGEL

ANEXO 4

UNIDAD EDUCATIVA FISCAL "ALAJUELA"
Alajuela - Portoviejo - Manabí
Correo: colegioalajuela@yahoo.com
Teléfono Nº 2 676072 Código AMIE 13H00577.

AREAS PEDAGÓGICAS Y COMISIONES
2016 – 2017

COMPAÑEROS:
Por el presente hago llegar a Usted las conformaciones de Coordinadores de las Áreas y Comisiones para el nuevo periodo lectivo 2016-2017, la misma que fue designada por el Consejo Ejecutivo del día martes 03 de mayo del 2016

INSTRUMENTAL: Tlgo. Miguel Ángel Vinces D. Coord. J.A
CIENTIFICA: Lcdo. Marcelo Dueñas Dueñas
DESARROLLO PERSONAL Y SOCIAL: Lcdo. Narciza Monge Sánchez
TÉCNICO PROFESIONAL: Lcda. Sonia Pincay Barrezueta

PARTICIPACION ESTUDIANTIL:
Coordinador General: Lcdo. Jonny Giler Muñoz
Coordinador de Brigadas: Lcdo. Jorge Demera Arango
Prof. Stalin Alarcón Montero
Tlgo. Angela Alava Briones

COMISIONES PERMANENTES:
SOCIAL CULTURAL:
Lcda. Olanda Pisco Cedeño.- Coordinadora
Lcdo. Marcelo Dueñas Dueñas
Lcda. Sonia Pincay Barrezueta
Lcda. Gladys Vélez Vera
N.N.
DEPORTE:
Tlga. Ángela Álava Briones.- Coordinadora
Ing. Paolo Sornoza Ostaiza
Lcdo. Jorge Demera Arango
Prof. Stalin Alarcón Montero
DISCIPLINA:
Lcdo. Joel Mera Andrade.- Coordinador
Ing. Jorge Intriago Vélez
Lcda. Janeth Bermúdez Vélez
ASEO Y ORNATO
Ing. Paolo Sornoza Ostaiza.- Coordinador
Lcda. María Martínez Mera Msc.
Lcda. Alicia Intriago Vélez
Lcdo. Jaime Flores García Msc.
Sr. José Luis Mero Mendoza
GESTION ADMINISTRATIVA Y PROYECTOS
Lcdo. Jaime Flores García Msc.- Coordinador
Sra. Gladys Vélez Vera
Tlgo. Miguel Ángel Vinces
Lcdo. Diomedes Giler Robles Msc.
INVENTARIOS:
Lcdo. Miguel Ángel Vinces.- Coordinador
Lcdo. Roque Mendoza Cedeño
Lcda. Narciza Monge Sánchez
Lcdo. Diomedes Giler Robles Msc.

UNIDAD EDUCATIVA FISCAL "ALAJUELA" RECTORADO Alajuela - Portoviejo - Manabí

Lcdo. Diomedes Giler Robles Msc.
RECTOR.

ANEXO 5

UNIDAD EDUCATIVA FISCAL"ALAJUELA"
Alajuela - Portoviejo - Manabí
Correo: colegioalajuela@yahoo.com
Teléfono Nº 2 676072 Código AMIE 13H00577.

AREAS PEDAGÓGICAS Y COMISIONES
2016 – 2017

Portoviejo, 1 de agosto del 2016

Señoritas

Vanessa Elizabeth Mera Mendoza
Gema Patricia Saltos García

ESTUDIANTES DE LA ESCUELA DE CONTABILIDAD Y AUDITORÍA UTM
Presente.

De mi consideración:

En relación a la Evaluación de Control Interno, a la Unidad Educativa Fiscal Alajuela de la parroquia Alajuela - Ciudad de Portoviejo en el Período Comprendido entre el 01 de Enero al 31 de Diciembre de 2015, tengo a bien certificarles oficialmente que, el personal del plantel si está conforme con la infraestructura y distribución del ambiente de trabajo donde operan.

Atentamente,

UNIDAD EDUCATIVA FISCAL "ALAJUELA" RECTORADO Alajuela - Portoviejo - Manabí

Lcdo. Diomedes Giler Robles, Msc.
RECTOR.

UNIDAD EDUCATIVA FISCAL "ALAJUELA"
Alajuela - Portoviejo - Manabí
Correo: colegioalajuela@yahoo.com
Teléfono Nº 2 676072 Código AMIE 13H00577.

AREAS PEDAGÓGICAS Y COMISIONES
2016 – 2017

Portoviejo, 1 de agosto del 2016

Señoritas

Vanessa Elizabeth Mera Mendoza
Gema Patricia Saltos García

ESTUDIANTES DE LA ESCUELA DE CONTABILIDAD Y AUDITORÍA UTM
Presente.

De mi consideración:

En relación a la Evaluación de Control Interno, a la Unidad Educativa Fiscal Alajuela de la parroquia Alajuela - Ciudad de Portoviejo en el Periodo Comprendido entre el 01 de Enero al 31 de Diciembre de 2015, tengo a bien certificarles oficialmente que, los riesgos detectados en la Unidad Educativa Fiscal Alajuela si se clasifican por nivel de importancia, los mismo que se identifica si son interno o externos, para luego ser analizados.

Atentamente,

UNIDAD EDUCATIVA FISCAL "ALAJUELA" RECTORADO Alajuela - Portoviejo - Manabí

Lcdo. Diomedes G[illegible] Robles [illegible]
RECTOR.

UNIDAD EDUCATIVA FISCAL "ALAJUELA"
Alajuela - Portoviejo - Manabí
Correo: colegioalajuela@yahoo.com
Teléfono Nº 2 676072 Código AMIE 13H00577.

AREAS PEDAGÓGICAS Y COMISIONES
2016 – 2017

Portoviejo, 1 de agosto del 2016

Señoritas

Vanessa Elizabeth Mera Mendoza
Gema Patricia Saltos García

ESTUDIANTES DE LA ESCUELA DE CONTABILIDAD Y AUDITORÍA UTM
Presente.

De mi consideración:

En relación a la Evaluación de Control Interno, a la Unidad Educativa Fiscal Alajuela de la parroquia Alajuela - Ciudad de Portoviejo en el Periodo Comprendido entre el 01 de Enero al 31 de Diciembre de 2015, tengo a bien certificarles oficialmente que, la Unidad Educativa Fiscal Alajuela si evalúa los riesgos relacionados con los objetivos estratégicos de la misma y su impacto

Atentamente,

Lcdo. Diomedes Giler Robles Msc.
RECTOR.

UNIDAD FISCAL "ALAJUELA" RECTORADO Alajuela - Portoviejo

UNIDAD EDUCATIVA FISCAL"ALAJUELA"
Alajuela - Portoviejo - Manabí
Correo: colegioalajuela@yahoo.com
Teléfono Nº 2 676072 Código AMIE 13H00577.

AREAS PEDAGÓGICAS Y COMISIONES
2016 – 2017

Portoviejo, 1 de agosto del 2016

Señoritas

Vanessa Elizabeth Mera Mendoza
Gema Patricia Saltos García

ESTUDIANTES DE LA ESCUELA DE CONTABILIDAD Y AUDITORÍA UTM
Presente.

De mi consideración:

En relación a la Evaluación de Control Interno, a la Unidad Educativa Fiscal Alajuela de la parroquia Alajuela - Ciudad de Portoviejo en el Periodo Comprendido entre el 01 de Enero al 31 de Diciembre de 2015, tengo a bien certificarles oficialmente que, la Unidad Educativa Fiscal Alajuela las acciones de la dirección del plantel si son controladas para que se lleven correctamente.

Atentamente,

Lcdo. Diomedes Giler Rodríguez M.Sc.
RECTOR.

UNIDAD EDUCATIVA FISCAL "ALAJUELA"
RECTORADO
Alajuela - Portoviejo - Manabí

UNIDAD EDUCATIVA FISCAL "ALAJUELA"
Alajuela - Portoviejo - Manabí
Correo: colegioalajuela@yahoo.com
Teléfono Nº 2 676072 Código AMIE 13H00577.

AREAS PEDAGÓGICAS Y COMISIONES
2016 – 2017

Portoviejo, 1 de agosto del 2016

Señoritas

Vanessa Elizabeth Mera Mendoza
Gema Patricia Saltos García

ESTUDIANTES DE LA ESCUELA DE CONTABILIDAD Y AUDITORÍA UTM
Presente.

De mi consideración:

En relación a la Evaluación de Control Interno, a la Unidad Educativa Fiscal Alajuela de la parroquia Alajuela - Ciudad de Portoviejo en el Periodo Comprendido entre el 01 de Enero al 31 de Diciembre de 2015, tengo a bien certificarles oficialmente que, la Unidad Educativa Fiscal Alajuela si le comunica al personal sobre los riesgos posibles que pueden afectar a la institución.

Atentamente,

Lcdo. Diomedes Giler Rob[illegible] Mer[illegible]
RECTOR.

UNIDAD EDUCATIVA FISCAL "ALAJUELA" RECTORADO Alajuela - Portoviejo - Manabí

UNIDAD EDUCATIVA FISCAL "ALAJUELA"
Alajuela - Portoviejo - Manabí
Correo: colegioalajuela@yahoo.com
Teléfono Nº 2 676072 Código AMIE 13H00577.

AREAS PEDAGÓGICAS Y COMISIONES
2016 – 2017

Portoviejo, 1 de agosto del 2016

Señoritas

Vanessa Elizabeth Mera Mendoza
Gema Patricia Saltos García

ESTUDIANTES DE LA ESCUELA DE CONTABILIDAD Y AUDITORÍA UTM
Presente.

De mi consideración:

En relación a la Evaluación de Control Interno, a la Unidad Educativa Fiscal Alajuela de la parroquia Alajuela - Ciudad de Portoviejo en el Periodo Comprendido entre el 01 de Enero al 31 de Diciembre de 2015, tengo a bien certificarles oficialmente que, la Unidad Educativa Fiscal Alajuela el personal que labora dentro de la entidad sí está en la capacidad de reaccionar frente a los riesgos.

Atentamente,

Lcdo. Diomedes Giler Rodas Msc.
RECTOR.

UNIDAD EDUCATIVA FISCAL "ALAJUELA" RECTORADO Alajuela - Portoviejo - Manabí

UNIDAD EDUCATIVA FISCAL"ALAJUELA"
Alajuela - Portoviejo - Manabí
Correo: colegioalajuela@yahoo.com
Teléfono Nº 2 676072 Código AMIE 13H00577.

AREAS PEDAGÓGICAS Y COMISIONES
2016 – 2017

Portoviejo, 1 de agosto del 2016

Señoritas

Vanessa Elizabeth Mera Mendoza
Gema Patricia Saltos García

ESTUDIANTES DE LA ESCUELA DE CONTABILIDAD Y AUDITORÍA UTM
Presente.

De mi consideración:

En relación a la Evaluación de Control Interno, a la Unidad Educativa Fiscal Alajuela de la parroquia Alajuela - Ciudad de Portoviejo en el Periodo Comprendido entre el 01 de Enero al 31 de Diciembre de 2015, tengo a bien certificarles oficialmente que, la Unidad Educativa Fiscal Alajuela si evalúa periódicamente el desempeño del personal.

Atentamente,

Lcdo. Diomedes Giler Rodríguez
RECTOR

UNIDAD EDUCATIVA FISCAL "ALAJUELA" RECTORADO Alajuela - Portoviejo - Manabí

UNIDAD EDUCATIVA FISCAL"ALAJUELA"
Alajuela - Portoviejo - Manabí
Correo: colegioalajuela@yahoo.com
Teléfono Nº 2 676072 Código AMIE 13H00577.

AREAS PEDAGÓGICAS Y COMISIONES
2016 – 2017

Portoviejo, 1 de agosto del 2016

Señoritas

Vanessa Elizabeth Mera Mendoza
Gema Patricia Saltos García

ESTUDIANTES DE LA ESCUELA DE CONTABILIDAD Y AUDITORÍA UTM
Presente.

De mi consideración:

En relación a la Evaluación de Control Interno, a la Unidad Educativa Fiscal Alajuela de la parroquia Alajuela - Ciudad de Portoviejo en el Periodo Comprendido entre el 01 de Enero al 31 de Diciembre de 2015, tengo a bien certificarles oficialmente que, la máxima autoridad de la Unidad Educativa Fiscal Alajuela si controla adecuadamente los recursos entregados por el distrito para el funcionamiento del plantel.

Atentamente,

Lcdo. Diomedes Giler Robles
RECTOR

UNIDAD EDUCATIVA FISCAL "ALAJUELA"
RECTORADO
Alajuela - Portoviejo - Manabí

UNIDAD EDUCATIVA FISCAL"ALAJUELA"
Alajuela - Portoviejo - Manabí
Correo: colegioalajuela@yahoo.com
Teléfono Nº 2 676072 Código AMIE 13H00577.

AREAS PEDAGÓGICAS Y COMISIONES
2016 – 2017

Portoviejo, 1 de agosto del 2016

Señoritas

Vanessa Elizabeth Mera Mendoza
Gema Patricia Saltos García

ESTUDIANTES DE LA ESCUELA DE CONTABILIDAD Y AUDITORÍA UTM
Presente.

De mi consideración:

En relación a la Evaluación de Control Interno, a la Unidad Educativa Fiscal Alajuela de la parroquia Alajuela - Ciudad de Portoviejo en el Periodo Comprendido entre el 01 de Enero al 31 de Diciembre de 2015, tengo a bien certificarles oficialmente que, la Unidad Educativa Fiscal Alajuela en caso de desviaciones en el cumplimiento de la planificación curricular si se investigan los motivos.

Atentamente,

Lcdo. Diomedes Giler Robles Msc.
RECTOR

UNIDAD EDUCATIVA FISCAL "ALAJUELA" RECTORADO Alajuela - Portoviejo - Manabí

UNIDAD EDUCATIVA FISCAL "ALAJUELA"
Alajuela - Portoviejo - Manabí
Correo: colegioalajuela@yahoo.com
Teléfono Nº 2 676072 Código AMIE 13H00577.

AREAS PEDAGÓGICAS Y COMISIONES
2016 – 2017

Portoviejo, 1 de agosto del 2016

Señoritas

Vanessa Elizabeth Mera Mendoza
Gema Patricia Saltos García

ESTUDIANTES DE LA ESCUELA DE CONTABILIDAD Y AUDITORÍA UTM
Presente.

De mi consideración:

En relación a la Evaluación de Control Interno, a la Unidad Educativa Fiscal Alajuela de la parroquia Alajuela - Ciudad de Portoviejo en el Periodo Comprendido entre el 01 de Enero al 31 de Diciembre de 2015, tengo a bien certificarles oficialmente que, la Unidad Educativa Fiscal la información si fluye de forma adecuada para que se comuniquen cada área de la unidad educativa.

Atentamente,

UNIDAD EDUCATIVA FISCAL "ALAJUELA" RECTORADO Alajuela - Portoviejo - Manabí

Lcdo. Diomedes Giler Robles Mg.

RECTOR

UNIDAD EDUCATIVA FISCAL"ALAJUELA"
Alajuela - Portoviejo - Manabí
Correo: colegioalajuela@yahoo.com
Teléfono Nº 2 676072 Código AMIE 13H00577.

AREAS PEDAGÓGICAS Y COMISIONES
2016 – 2017

Portoviejo, 1 de agosto del 2016

Señoritas

Vanessa Elizabeth Mera Mendoza
Gema Patricia Saltos García

ESTUDIANTES DE LA ESCUELA DE CONTABILIDAD Y AUDITORÍA UTM
Presente.

De mi consideración:

En relación a la Evaluación de Control Interno, a la Unidad Educativa Fiscal Alajuela de la parroquia Alajuela - Ciudad de Portoviejo en el Periodo Comprendido entre el 01 de Enero al 31 de Diciembre de 2015, tengo a bien certificarles oficialmente que, la Unidad Educativa Fiscal Alajuela si supervisa al personal en las actividades que se desempeñan dentro del plantel.

Atentamente,

UNIDAD EDUCATIVA FISCAL "ALAJUELA" RECTORADO Alajuela - Portoviejo - Manabí

Lcdo. Diomedes Gil Roble

RECTOR

UNIDAD EDUCATIVA FISCAL "ALAJUELA"
Alajuela - Portoviejo - Manabí
Correo: colegioalajuela@yahoo.com
Teléfono Nº 2 676072 Código AMIE 13H00577.

AREAS PEDAGÓGICAS Y COMISIONES
2016 – 2017

Portoviejo, 1 de agosto del 2016

Señoritas

Vanessa Elizabeth Mera Mendoza
Gema Patricia Saltos García

ESTUDIANTES DE LA ESCUELA DE CONTABILIDAD Y AUDITORÍA UTM
Presente.

De mi consideración:

En relación a la Evaluación de Control Interno, a la Unidad Educativa Fiscal Alajuela de la parroquia Alajuela - Ciudad de Portoviejo en el Periodo Comprendido entre el 01 de Enero al 31 de Diciembre de 2015, tengo a bien certificarles oficialmente que, la Unidad Educativa Fiscal Alajuela si revisan los informes de cada área presentados y se evalúan en relación de los objetivos y metas.

Atentamente,

Lcdo. Diomedes Galer Rodríguez Msc.
RECTOR

UNIDAD EDUCATIVA FISCAL "ALAJUELA" RECTORADO Alajuela - Portoviejo - Manabí

UNIDAD EDUCATIVA FISCAL"ALAJUELA"
Alajuela - Portoviejo - Manabí
Correo: colegioalajuela@yahoo.com
Teléfono Nº 2 676072 Código AMIE 13H00577.

AREAS PEDAGÓGICAS Y COMISIONES
2016 – 2017

Portoviejo, 1 de agosto del 2016

Señoritas

Vanessa Elizabeth Mera Mendoza
Gema Patricia Saltos García

ESTUDIANTES DE LA ESCUELA DE CONTABILIDAD Y AUDITORÍA UTM
Presente.

De mi consideración:

En relación a la Evaluación de Control Interno, a la Unidad Educativa Fiscal Alajuela de la parroquia Alajuela - Ciudad de Portoviejo en el Periodo Comprendido entre el 01 de Enero al 31 de Diciembre de 2015, tengo a bien certificarles oficialmente que, la Unidad Educativa Fiscal Alajuela si toman en cuentas las sugerencias de las diferentes comisiones o de evaluadores externos.

Atentamente,

Lcdo. Diomedes Giler Rodríguez
RECTOR

UNIDAD EDUCATIVA FISCAL "ALAJUELA"
RECTORADO
Alajuela - Portoviejo - Manabí

ANEXO 6

COLEGIO NACIONAL TECNICO AGROPECUARIO
"ALAJUELA"
Alajuela - Portoviejo – Manabí
Correo: colegioalajuela@yahoo.com
Teléfono Nº 2 676072

MANUAL DE PROCEDIMIENTOS ADMINISTRATIVOS

ESTRUCTURA FUNCIONAL DEL COLEGIO NACIONAL TECNICO "ALAJUELA"

La estructura orgánica de la institución está establecida en los siguientes niveles:

a. Nivel Directivo
b. Nivel Asesor
c. Nivel Auxiliar o de Apoyo
d. Nivel lineal u Operativo.

Nivel Directivo:

a. Rector
b. Vicerrector
c. Inspector General

Nivel Asesor:

a. Consejo Directivo
b. Junta General de Directivos y Profesores
c. Junta de Profesores de Curso
d. Junta de Profesores de Áreas
e. Comisiones Permanentes
   - Formación y Disciplina
   - Aseo y Ornato
   - Deportes
   - Social Cultural

Nivel Auxiliar o de Apoyo:

a. Secretaría
b. Colecturía
c. Departamento de Orientación
d. Biblioteca
e. Unidad Educativa de Producción
f. Servicios Generales (Conserjería, Mensajería y Guardianía)
g. Guardalmacén
h. Jefatura de Campo
i. Laboratorios (Bovinotecnia, Química, Informática)
j. Cancha Deportiva (Fútbol)

Nivel Lineal u Operativo:

a. Cuerpo Docente
b. Inspector General, Administrativo e Inspector de curso
c. Gobierno Escolar
d. Comité Central de Padres de Familia.

UNIDAD EDUCATIVA FISCAL "ALAJUELA" RECTORADO

Elaborado por el Área de Gestión de Procesos: Prof. Vicente Romero C., Lcdo., Narciza M... Sánchez, Lcdo. Diomedes Giler, Lcdo. Marcelo Dueñas, Ing. Cielo Menéndez Palma, Lcda. Gladys Vélez Ver...

COLEGIO NACIONAL TECNICO AGROPECUARIO
"ALAJUELA"
Alajuela - Portoviejo – Manabí
Correo: colegioalajuela@yahoo.com
Teléfono Nº 2 676072

CRITERIOS DE IDONEIDAD Y PERTINENCIA PARA ASUMIR DIFERENTES FUNCIONES EN EL COLEGIO.

Del Rector (a).

- Haber ganado el Concurso de Méritos y Oposición de acuerdo a lo dispuesto por el Ministerio de Educación
- No haber sido sancionado por la Dirección de Educación.
- Cumplir con responsabilidad y perseverancia sus funciones encomendadas
- Ser activo y dinámico en sus proyectos de trabajo.
- Tener experiencia y conocimiento sobre las leyes de educación
- Poseer cualidades para resolver problemas institucionales.
- Mantener buenas relaciones con la comunidad educativa y su entorno.
- Tener disponibilidad de servicio

Del Vicerrector (a)

- Haber ganado el Concurso de méritos y Oposición, de acuerdo a lo dispuesto por el Ministerio de Educación.
- No haber sido sancionado por la Dirección de Educación.
- Ser competente
- Tener conocimiento sobre planificación curricular
- Tener experiencia y conocimiento sobre las leyes de educación
- Poseer título académico superior en Ciencias de la Educación.
- Tener disponibilidad de servicio.
- Dar cumplimiento al Art. 121 de la LOEI.

Del Inspector (a) General.

- Haber ganado el Concurso de méritos y Oposición, de acuerdo a lo dispuesto por el Ministerio de Educación.
- No haber sido sancionado por la Dirección de Educación.
- Poseer gran sentido de responsabilidad y carisma hacia la comunidad educativa.
- Tener autodominio en sus funciones.
- Ser amable y cortés
- Facilidad de expresión en sus comunicaciones.
- Poseer habilidades para resolver problemas institucionales.
- Tener conocimiento sobre Psicología Educativa.
- Mantener buenas relaciones con la comunidad educativa.
- Cumplir con el Art. 120 de la LOEI.

De la Secretaria (o).

UNIDAD EDUCATIVA FISCAL "ALAJUELA" RECTORADO

Elaborado por el Área de Gestión de Procesos: Prof. Vicente Romero C., Lcdo., Narciza [illegible] Sánchez, Lcdo. Diomedes Giler, Lcdo. Marcelo Dueñas, Ing. Cielo Menéndez Palma, Lcda. Gladys Veliz Vera.

- Haber ganado el concurso de méritos y oposición
- Poseer perfil profesional para asumir el cargo.
- Tener experiencia relacionada al cargo
- Poseer un alto grado de responsabilidad
- Mantener buenas relaciones con la comunidad educativa
- Ser puntual y comunicativa
- Tener dominio de carácter
- Ser activa y discreta
- Poseer conocimientos de informática.
- Reflejar buena imagen laboral.

De /l) la Colector (a).

- Haber ganado el concurso de méritos y oposición
- Tener perfil académico para asumir el cargo
- Ser comunicativa e informativa
- Ser oportuno y puntual en sus actividades
- Estar actualizado en conocimientos tecnológicos.
- Estar actualizado en los cambios de reformas de leyes económicas y administrativas.

Del Departamento de Orientación.

- Tener título de Orientador Vocacional, Psicólogo clínico o educativo.
- Es nombrado por las autoridades competentes.
- Llevar un buen registro de trabajo.
- Llevar un enlace de unidad y comprensión entre la comunidad educativa.
- Estar atento a las necesidades prioritarias de los alumnos.
- Mantener buenas relaciones con los estudiantes, padres de familia y docentes.
- Trabajar coordinadamente conjuntamente con el inspector, tutores, profesores guías y docentes.
- Tener habilidad para llegar a las personas.
- Ser confidente con la información de los pacientes.

Del Laboratorista.

- Haber ganado el concurso de méritos y oposición
- Tener perfil académico para asumir el cargo
- Estar atento a los requerimientos de los profesores, y estudiantes en l
- Tener predisposición y espíritu de colaboración.
- Tener habilidad para ilustrar a los estudiantes sobre el uso y ma de materiales del laboratorio.
- Estar atento a las necesidades del laboratorio.

UNIDAD EDUCATIVA FISCAL "ALAJUELA" RECTORADO

- Ser cortés y amable.

Del Bibliotecario.

- Haber ganado el concurso de méritos y oposición
- Poseer conocimientos de distribución bibliotecaria.
- Practicar las buenas relaciones humanas.
- Mantener buenas relaciones con la comunidad educativa.
- Tener hábitos de investigación.
- Ser amable y cortés
- Ser ordenado en la clasificación de los textos.
- Fomentar un ambiente de respeto y orden en la sala de trabajo.

Del Inspector Administrativo.

- Haber ganado el concurso de méritos y oposición
- Poseer gran sentido de responsabilidad y carisma hacia la comunidad educativa.
- Tener autodominio de carácter en sus funciones.
- Ser amable y cortés
- Mantener buenas relaciones humanas con la comunidad educativa.
- Tener responsabilidad en las funciones encomendadas
- Ser puntual y comunicativo.

Del Laboratorio de Informática

- Ser nombrado (a) por las autoridades competentes.
- Ser amable y responsable.
- Tener conocimientos de la TICs (Tecnología de la Información y la Comunicación)
- Tener disponibilidad de servicio.
- Mantener buenas relaciones humanas con la comunidad educativa.

Del Auxiliar de Servicios Generales:

De la Mensajería.

- Haber ganado el concurso de Méritos y Oposición
- Ser puntual
- Ser atento, oportuno, eficaz y comunicativo con la comunidad edu
- Presentar una buena imagen ante la comunidad educativa.
- Mantener buenas relaciones con la comunidad educativa.
- Tener responsabilidad en las funciones encomendadas.
- Tener disponibilidad de servicio ante los requerimientos de las a plantel.

UNIDAD EDUCATIVA FISCAL "ALAJUELA" RECTORADO Alajuela - Portoviejo - Manabí

De la Portería

- Haber ganado el concurso de Méritos y Oposición
- Ser puntual
- Ser atento y comunicativo con la comunidad educativa.
- Mantener buenas relaciones humanas con la comunidad educativa.
- Presentar buena imagen ante la comunidad educativa.
- Tener responsabilidad en las funciones encomendadas.
- Tener disponibilidad de servicio ante los requerimientos de las autoridades del plantel.

De la Guardianía

- Haber ganado el concurso de Méritos y Oposición
- Ser puntual
- Ser eficiente, honesto y responsable en las funciones encomendadas.
- Mantener buenas relaciones con la comunidad educativa.
- Estar atento ante cualquier inconveniente.
- Tener disponibilidad de servicio ante los requerimientos de las autoridades del plantel.

Del Guardalmacén

- Ser nombrado por las autoridades del plantel.
- Ser puntual
- Mantener buenas relaciones con la comunidad educativa.
- Ser atento ante cualquier requerimiento de las autoridades.
- Presentar buena imagen ante la comunidad educativa.
- Tener autodominio de carácter.
- Poseer actitud y carisma

De la Jefatura de Campo

- Ser nombrado por las autoridades del plantel
- Poseer el perfil académico para asumir la Jefatura de Campo.
- Ser puntual.
- Tener disponibilidad de servicio en los proyectos.
- Estar actualizado en las innovaciones agropecuarias

MECANISMOS PARA RECONOCIMIENTOS, COMPENSACIÓ... PROMOCIÓN DEL PERSONAL QUE LABORA EN LA INST...

Mecanismos de reconocimiento:

UNIDAD EDUCATIVA FISCAL "ALAJUELA" RECTORADO

ANEXO 7

UNIDAD EDUCATIVA FISCAL ALAJUELA
JUNTA ACADÈMICA 2015-2016
REAJUSTES A LA DISTRIBUCIÓN ACADÉMICA

Nº	DOCENTE	ASIGNATURAS	CURSO	Nº DE HORAS	ÀREA	TUTORÌA
01	ALARCÒN MONTERO JOSÈ STALIN	Cultura Física	10ABC	15	DPS	
		Cultura Física	9A	5	DPS	
		Participación Estudiantil	1ABC	10		
				30		
02	ALAVA BRIONES ANGELA MONSERRATE	Inglés	8B	5	I	
		Agrotecnología	1BC	4	I	
		PROYECTO ESCOLAR	10C	3	DPS	OCTAVO A
		Matemáticas	8A	6		
		PART. ESTUDIANTIL	1ABC	10	C	
		GESTION DE CAMPO		**2**	C	
					DPS	
				30		
03	BERMUDEZ VÈLEZ JANET NARCISA	Ed. Ciudadanía	3AB	6	DPS	SEGUNDO BACHILLERATO A
		Ciencias Sociales	2AB	8	DPS	
		Ciencias Sociales	1ABC	12	DPS	
		D. Pensamiento	1C	**4**	DPS	
				30		
04	DEMERA ARANGO JORGE VOLTAIRE	Ciclo corto	3AB	4	T	
		UPA	3AB	6	T	
		Ciclo Corto	2AB	6	T	
		Maquinaria	1AC	6	T	
		Emprendimiento	2AB	4	T	
		Agrotecnología	2AB	4	T	
				30		
05	DUEÑAS DUEÑAS HUGO MARCELO	Física -Química	2B	4		SEGUNDO BACHILLERATO
		Biología	2AB	8		

Unidad Educativa Fiscal ALAJUELA RECTORADO

		Química Física- Química PROYECTO ESCOLAR	1ABC 2A 10B	12 4 3 **31**	C C DPS	
06	FLORES GARCÍA JAIME HUMBERTO	Lengua CCNN Lengua Emprendimiento FOL	3AB 10BC 9A 3AB 3AB	8 8 6 4 4 **30**	I C I T T	TERCERO BACHILLERATO B
07	GARCÍA MENDOZA SIXTA LEONOR	CCSS Cultura Estética CCSS PROYECTO ESCOLAR Insp. De Curso Bàsico 8vo	10ABC 10ABC 8AB 10A	12 6 8 3 1 **30**	DPS DPS DPS DPS	DÈCIMO B
08	GILER MUÑOZ JONNY REINIER	Lengua Lengua Lengua Dibujo Técnico Gestión de Campo	2AB 1ABC 10C 1A	8 12 6 3 1 **30**	I I DPS I T	PRIMERO BACHILLERATO B
09	GILER ROBLES DIOMEDES EUDRIPIDES	Matemáticas	9A	6	C	
10	GUTIERREZ PADILLA GALO ANTONIO	Cultura Física Cultura Física Cultura Física Cultura Física	3AB 2AB 1ABC 8AB	4 4 6 10	DPS DPS DPS DPS	

ANEXO 8

UNIDAD EDUCATIVA FISCAL "ALAJUELA"
Alajuela - Portoviejo – Manabi
Telefono 2676072

ASISTENCIA DEL PERSONAL DOCENTE A LA JUNTA GENERAL ORDINARIA DE DIRECTIVOS Y PROFESORES, REALIZADA EL DIA 28 DE MARZO DEL 2015.

Lcdo. Diomedes Giler Robles. Msc.
RECTOR

1 ALARCON MONTERO JOSE STALIN
2 ALAVA BRIONES ANGELA MONSERRATE
3 BERMUDEZ VÉLEZ JANET NARCISA
4 DUEÑAS DUEÑAS HUGO MARCELO
5 FLORES GARCÍA JAIME HUMBERTO
6 GARCÍA MENDOZA SIXTA LEONOR
7 GILER MUÑOZ JONNY REINIER
8 GILER ROBLES DIÓMEDES EUDRIPIDES
9 GUTIÉRREZ PADILLA GALO ANTONIO
10 INTRIAGO VÉLEZ ALICIA MARGARITA
11 INTRIAGO VÉLEZ JORGE LUIS
12 MARTÍNEZ MERA MARÍA AMANTINA
13 MENDOZA CEDEÑO ROQUE LUIS
14 MERA ANDRADE CARLOS JOEL
15 MONGE SÁNCHEZ DOLORES NARCIZA
16 DEMERA ARANGO JORGE
17 PAZMIÑO LOZADA SEGUNDO ÁNGEL
18 PINCAY BARREZUETA SONIA ARACELY
19 PISCO CEDEÑO JACINTA OLANDA

Unidad Educativa Fiscal ALAJUELA RECTORADO Alajuela - Portoviejo Manabí

UNIDAD EDUCATIVA FISCAL "ALAJUELA"

Alajuela - Portoviejo – Manabi
Telefono 2676072

21 ROMERO CEDEÑO JOSÉ VICENTE NO

22 SORNOZA OSTAIZA PAOLO WLADIMIR

23 VINCES DELGADO MIGUEL ANGEL

Unidad Educativa Fiscal ALAJUELA RECTORADO Alajuela - Portoviejo - Manabi

ANEXO 9

comp. Actividades de control (9)

UNIDAD EDUCATIVA FISCAL ALAJUELA

Ministerio de Educación

Educamos para tener patria

Alajuela - Portoviejo - Manabí
colegioalajuela@yahoo.com TEL. 2 676 072
CODIGO AMIE 13H00577 UNIDAD EJECUTORA 4388
RUC 1360034370001

LECCIONARIO DOCENTE 2014-2015

DOCENTE: _____ FECHA: Miércoles, 5 de Nov. del 2015.

HORA	AÑO EGB O BGU	ASIGNATURA	TEMA	DESTREZA CON CRITERIO DE DESEMPEÑO	FIRMA	E
1						
2	2do Bach. B	Estudios Sociales.	Estudio de Antonio Flores Jijón	Identificar los principales aspectos positivos y negativos de Antonio Barrero	[firma]	
3						
4						
5						
6	1º Bach. A	Estudios Sociales	El arte en las civilizaciones antiguas en América. Los Almecas.	Conocer las 1as civilizaciones que se desarrollaron en América Central y las influencias en las posteriores civilizaciones y mayas.	[firma]	
7						
8	2do Bach. A	Estudios Sociales	La Dictadura de Ignacio de Veintimille.	Conocer e identificar los aspectos negativos y el fin de su gobierno	[firma]	
9						

HORAS EXTRACURRICULARES

	ÁREAS	R. PEDAGÓGICA	ATENCIÓN PP.FF.	REUNIONES PROGRAMADAS	COMISIONES
1					
2					
3					

DOCENTE — INSPECTOR GENERAL — JUNTA ACADEMICA

E(Estudiantes Asistentes) — E(Estudiantes Inasistentes)

Unidad Educativa Fiscal ALAJUELA RECTORADO Alajuela - Portoviejo - Manabí

UNIDAD EDUCATIVA FISCAL "ALAJUE"
ALAJUELA - PORTOVIEJO - MANABI

CONTROL DE ASISTENCIA DEL PERSONAL DOCENTE

JORNADA | DIA Lunes - 24 | MES Agosto | AÑO 2015

NOMINA	CARGO	HORA ENTRADA	FIRMAS	HORA SALIDA	FIRMAS	OBSERVACION
Z VÉLEZ JANET NARCISA	Docente	07H00		15H30		
UEÑAS HUGO MARCELO	Docente	06H50		15H30		
ARCÍA JAIME HUMBERTO			Licencia Post-operatoria.			
ENDOZA SIXTA LEONOR	Docente	07h00		15h30		
ÑOZ JONNY RENIER	Docente	07h00		15h30		
BLES DIÓMEDES EUDRIPIDES	Rector	06H30		15H30		
EZ PADILLA GALO ANTONIO	Docente			15H30		Cita Médica
VÉLEZ ALICIA MARGARITA						
VÉLEZ JORGE LUIS	DOCENTE	07H00		15H30		
Z MERA MARÍA AMANTINA	DOCENTE	06H50				
A CEDEÑO ROQUE LUIS	DOCENTE	06H50		15H30		
IDRADE CARLOS JOEL	Inspector	07Hoo		15H30		
ÁNCHEZ DOLORES NARCIZA	Docente	06H50		17H30		
ARANGO JORGE		07:30		15:30		
LOZADA SEGUNDO ÁNGEL		7 4.		15:30		
BARREZUETA SONIA ARACELY	Docente	07H00		15H30		
EDEÑO JACINTA OLANDA	DOCENTE	07 Hoo		15:30		
E MACÍAS MARTHA ROSA	Docente	07H00		17H30		
ZA OSTAIZA PAOLO WLADIMIR	Docente	07H00		15h30.		
DELGADO MIGUEL ANGEL	Docente	07H		15H30		

LCDO. JOEL MERA ANDRADE
INSPECTOR GENERAL

ANEXO 10

ANEXO 11

UNIDAD EDUCATIVA FISCAL ALAJUELA

colegioalajuela@yahoo.com TEL. 2 676 072 - 0991740691

CODIGO AMIE 13H00577

ALAJUELA- PORTOVIEJO- MANABI

DIRECCION: Parroquia Alajuela.- Km. 24 .-Entrada a Chirijos.

COMPAÑEROS:

Remito a Ustedes la conformación de Tribunal y comisiones para la elección del Consejo Estudiantil a realizarse el dia viernes 10 de julio del 2015 a partir de las 09h30.

ELABORACION DE URNAS E INSTALACION DE EQUIPOS Y MOBILIARIOS

Sr. José Luis Mero

Sr. César Alcívar

ELABORACION DE VOTOS, LISTAS, PADRONES ELECTORALES, REGLAMENTO ACTAS PARCIALES Y FINALES

Tlgo. Miguel Ángel Vinces Secretario del Tribunal Electoral)

Lcda. Gladys Vélez Vera (Secretaria de la Institución)

CONTROL DE PUERTAS

Sr. Angel Pinargote .- Puerta principal

INTALACION DE MESAS:

Lcdo. Diomedes Giler

Lcdo. Joel Mera Andrade

COORDINADOR GENERAL

Lcdo. Joel Mera Andrade

CONTROL VOTANTES JUNTA Nº1, JUNTA Nº. 2, JUNTA Nº.3, JUNTA Nº. 4 (OCTAVO A-B; NOVENO A-B)

Lcdo. Galo Gutiérrez. Y Dr. Mauro Guillen Mendoza.

CONTROL VOTANTES JUNTA Nº. 5 JUNTA Nº.6, JUNTA Nº.7, JUNTA Nº.8. (DECIMO A, DECIMO B, PRIMER AÑO DE BACHILLERATO A y B.)

Lcda. Sixta Garcia Mendoza Y Sr. Joel Mera Andrade

CONTROL VOTANTES JUNTA Nº9, JUNTA Nº 10, JUNTA Nº. 11, , JUNTA Nº 12 (SEGUNDO AÑO DE BACHILLERATO A- Y B, TERCERO AÑO DE BACHILLERATO A Y B)

Lcdo. Jonny Giler Muñoz y Lcda. Martha Pivaque Macias

COORDINADOR GENERAL

Lcdo. Joel Mera Andrade

Lcdo. Diomedes Giler Robles Mg.

ANEXO 12

UNIDAD EDUCATIVA FISCAL "ALAJUELA"
Alajuela Portoviejo -Manabí
Teléfono 05-2670072
Unidad Ejecutora 4588, correo: colegioalajuela@yahoo.com
RUC 1360034570001
CÓDIGO AMIE 13H00577 - UNIDAD EJECUTORA 4588

Alajuela, Mayo 8 del 2015

COMPAÑEROS:
DOCENTES DE LA UNIDAD EDUCATIVA FISCAL "ALAJUELA"
Presente.-.
De mi consideración:

Con el propósito de entregar un sustento con documentos y dar una buena explicación a los Padres o Representantes de los Estudiantes referentes a los resultados de las evaluaciones que se han cumplido con los exámenes de Recuperación o de la mejora del promedio, exámenes supletorios, examen Remedial y el examen de Gracia. Por lo que solicito a Ud. Compañero Docente que a la brevedad posible se haga llegar el proceso de evaluación, retroalimentación, refuerzo académico, y una copia del examen donde refleje la nota de la evaluación. El mismo que debe ser entregado a la Junta Académica ya que es el organismo de la Institución Educativa encargado de asegurar el cumplimiento del currículo nacional y los estándares de calidad educativa desde todas las áreas académicas, y hacer propuestas relacionadas con aspectos pedagógicos de cada área académica, de acuerdo al Proyecto Educativo Institucional.
El Padre de Familia o Representante Legal del estudiante está solicitando al Rector la revisión de las notas de los exámenes Quimestrales, supletorios, remediales, de gracia o de grado, dentro de los ocho días posteriores a la notificación de las calificaciones. Ya que el representante legal puede apelar en última instancia ante la Dirección Distrital, dentro de los 15 días posteriores a la notificación de la recalificación.

Debo de indicar que el refuerzo académico, es con la finalidad de conocer si en la evaluación se diseñó o se implementó de inmediato procesos de refuerzo académicos. Tales como:

1. Clases de refuerzos lideradas por el mismo docente que regularmente enseña la asignatura u otro docente que enseñe la misma asignatura.
2. Tutorías Individuales con el mismo docente que regularmente enseña la asignatura u otro docente que enseñe la misma asignatura.
3. Tutorías Individuales con un psicólogo educativo o experto según las necesidades educativas de los estudiantes.
4. Cronograma de estudios que el estudiante debe cumplir en casa con ayuda de su familia.

Es decir que el docente deberá revisar el trabajo que el estudiante realizo durante el refuerzo académico y ofrecer retroalimentación oportuna, detallada y precisa que permita al estudiante aprender y mejorar. Además estos trabajos deberán ser calificados, y promediados con las notas obtenidas en los demás trabajos académicos.

El tipo de refuerzo académico se deberá diseñar acorde a las necesidades delos estudiantes y lo que sea más adecuado para que mejore su aprendizaje.

En tal virtud compañero Docente sírvase presentar el Documento o documentos (examen) siempre y cuando esté elaborado con preguntas de Pruebas de base Estructurada y con la escala de valoración. Donde ofrezcan respuesta alterna como verdadera o falsa, identificación y ubicación de conocimientos, jerarquización, relación o correspondencia, análisis de relaciones, completación o respuesta breve, analogías, opción múltiple, etc.

Así mismo solicito una copia de las reuniones con los padres de familia para conocer cuáles fueron las recomendaciones y sugerencias que se formularon para el mejoramiento académico.

Esperando tener a la brevedad posible lo solicitado, desde ya le quedo muy agradecido

Atentamente,

Lcdo. [illegible] Díaz Robles. Msc.
RECTOR.

Lcdo. Jaime Flores García. Msc.
PRESIDENTE DE LA JUNTA ACADEMICA

Lcdo. Stalin Alarcón Montero

Lcda. Ángela Alava Briones

Lcda. Janeth Bermúdez Vélez

Lcdo. Marcelo Dueñas Dueñas

UNIDAD EDUCATIVA FISCAL "ALAJUELA" RECTORADO Alajuela - Portoviejo - Manabí

Unidad Educativa Fiscal ALAJUELA RECTORADO Alajuela - Portoviejo - Manabí

ANEXO 13

UNIDAD EDUCATIVA FISCAL ALAJUELA

Alajuela, Mayo 14 de 2015

Licenciado
JAIME FLORES GARCÍA MSC
PRESIDENTE DE LA JUNTA ACADÉMICA DE LA UNIDAD EDUCATIVA FISCAL ALAJUELA
Presente.-

De mis consideraciones:

Saludos cordiales, a la vez me permito remitir a usted el reajuste a la distribución académica que por disposiciones de las autoridades competentes he tenido que realizar.
Los criterios para esta reubicación de carga horaria son de competencia de la Autoridad del Plantel quien después de un análisis minucioso y con un alto sentido de compromiso ante una situación tan difícil he llegado a concluir.
Solicito de la manera más comedida se sirva ejecutar la distribución horaria y disponer de la ayuda del Líder Metodológico de la Institución Lic. Miguel Ángel Vinces, elaborar nuevamente los horarios para que sean entregados en la brevedad posible.

Además debo recordar que no se pueden dar cambios en esta distribución sin la debida autorización del Responsable de la Institución (Rector y/ o Presidente de la Junta Académica), si existe inconformidad debe de comunicar de inmediato.
Se enviará una circular al personal docente indicando que la Planificación deberá entregarse hasta el 29 de Mayo, las pruebas de diagnóstico y nivelación deben ser receptadas hasta el 26 de Mayo, luego en las respectivas áreas reestructuradas se socializará los análisis estadísticas de los resultados diagnósticos.

Las áreas deben de reunirse en las siguientes fechas:

Jueves 28 de MAYO: Área Científica
Viernes 29 de MAYO: Área Desarrollo Personal Social
Lunes 1 de Junio: Área Instrumental
Martes 2 de Junio: Área Técnica

Particular que comunico para los fines pertinentes.

Unidad Educativa Fiscal ALAJUELA RECTORADO Alajuela - Portoviejo - Manabí

UNIDAD EDUCATIVA FISCAL ALAJUELA RECTORADO

LCDO. DIOMEDES GUERROBLES MSC.

ANEXO 14

	UNIDAD EDUCATIVA FISCAL "ALAJUELA"	AÑO LECTIVO 2015 - 2016

ACTA DE LA JUNTA DE DOCENTES DE GRADO O CURSO II Quimestre

1. DATOS INFORMATIVOS

DOCENTE TUTOR	ING. PAOLO SORNOZA OSTAIZA	HORA DE INICIO	12H55	FORMA	ORDINADIRA	X
		HORA DE FINALIZACIÓN	14H00			
AÑO/CURSO/ NIVEL	SEGUNDO BACHILLERATO A	LUGAR DE REALIZACIÓN	AULA TERCERO BACHILLERATO B		EXTRAORDINARIA	

2. ORDEN DEL DÍA

PUNTOS TRATADOS:	SI	NO	OBSERVACIONES
1. Constatación del quórum:	X		
2. Lectura y aprobación del acta anterior:		X	PRIMERA JUNTA
3. Análisis de rendimiento académico y toma de resoluciones: Lectura del informe de docente tutor.	X		
Lectura del informe de docentes de asignaturas.	X		
Lectura del informe del DECE.	X		
4. Análisis de comportamiento (informe de Inspección) :	X		
5. Análisis de estímulos a estudiantes.	X		
6. Varios			

3. ASISTENTES

ASIGNATURA	DOCENTE	FIRMA	OBSERVACIONES
1. LENGUA Y LITERATURA	LIC. JAIME FLORES		También asistió a la junta la Lcda Martha Pinaque y el Lcd. Joel Mera Inspector general.
2. MATEMATICAS	ING.JORGE INTRIAGO		
3. BIOLOGIA	LIC. MARCELO DUEÑAS		
4. QUIMICA	LIC MARCELO DUEÑAS		
5. UPA	ING. PAOLO SORNOZA		
6. AGROTECNOLOGIA	ING. PAOLO SORNOZA		
7. EMPRENDIMIENTO	TEC. MIGUEL VINCES		
8. CRIANZA ANIM. MENO.	DR. ANGEL PAZMINHO		
9. LENGUA EXTRANJERA	LIC. OLANDA PISCO		
10. ED. CIUDADANIA	LIC NARCIZA MONGE		
11. EST. SOCIALES	LIC. JANEHT BERMUDEZ		
12. ED. ARTISTICA	LIC. ALICIA INTRIAGO		
13. ED. FISICA	LIC. GALO GUTIERREZ		
14. PRODUCC. CULTIVOS	LIC. SONIA PINCAY		

INASISTENTES

ASIGNATURA	DOCENTE	JUSTIFICATIVO	OBSERVACIONES
1.			
2.			

Unidad Educativa Fiscal ALAJUELA RECTORADO Alajuela - Portovelo - Manabí

4. DESARROLLO

4.1. LECTURA Y APROBACIÓN DEL ACTA ANTERIOR:

4.2. ANÁLISIS DE RENDIMIENTO

- **Informe del docente tutor:** Una vez receptadas las calificaciones he podido observar que el paralelo presenta muchas deficiencias en el aprovechamiento, de 22 alumnos 17 se quedaron en más de una materia supletorio y cinco alumnos aprobaron el quimestre sin suplencias
- **Informe de docentes de asignatura: el LIC. JAIME FLORES** manifiesta que seis alumnos no completaron el mínimo requerido los mismos que son Cedeño Jesús, Pincay Romero Kevin, Quijje Josue, Romero Mariana, Tomala Mikol y Vélez Nelson, estos alumnos presentaron dificultades en el cumplimiento de trabajos a esto se suma el bajo rendimiento en evaluaciones, presentando también problemas de lecto-escritura.

  ING. JORGE INTRIAGO: manifiesta que trece alumnos no completaron el mínimo requerido los cuales son: ALCIVAR FANIA, BRAVO JOSE, CEDEÑO JESUS, DUEÑAS ANTHONY, MARCILLO KATERHINE, MORALES JHON, ORTEGA MILENA, PINCAY KEVIN, QUIJJE JOSUE, ROMERO MARIANA, SUAREZ GENESIS, TOMALA MIKOL, VELEZ NELSON, las dificultades que presentaron los alumnos son procedimental, procesos lógicos, operaciones de cálculo mental, siendo la causa el déficit de conocimientos básicos.

  LIC. MARCELO DUEÑAS.- manifiesta que en la materia de QUIMICA no completaron el mínimo requerido los siguientes alumnos: ALCIVAR FANIA, BRAVO JOSE, CEDEÑO JESUS, HIDALGO CARLINA, MORALES JHON, ORTEGA MILENA, PINCAY KEVIN, QUIJJE JOSUE, ROMERO MARIANA, SALTOS PRISCILA, SUAREZ GENESIS, TOMALA MIKOL, VELEZ NELSON y en la materia de BIOLOGIA no completaron el mínimo requerido los alumnos, ALCIVAR FANIA, CEDEÑO JESUS, GARCIA MANUEL, HIDALGO CARLINA, ORTEGA MILENA, QUIJJE JOSUE, SUAREZ GENESIS, TOMALA MIKOL, VELEZ NELSON, el LIC. Marcelo Dueñas manifiesta que los alumnos fallan en el TAI parámetro que debe cumplirse en la casa, lecciones y evaluaciones parciales no preparadas.

  ING. PAOLO SORNOZA.- manifiesta que en la materia de UPA, no completaron el mínimo requerido los alumnos, ALCIVAR FANIA, MORALES JHON, QUIJJE JOSUE, SALTOS PRISCILA, TOMALA MIKOL, y en la materia de AGROTECNOLOGIA no completaron el mínimo requerido los alumnos PINCAY KEVIN Y QUIJJE JOSUE por no presentar trabajos y calificaciones deficientes en evaluaciones.

  TECNOLOGO MIGUEL VINCES.- en la materia de emprendimiento manifiesta que los siguientes alumnos no completan la calificación mínima, SORNOZA FANIA, CEDEÑO JESUS, DUEÑAS ANTHONY, GARCIA MANUEL, HIDALGO CARLINA, LOPEZ HAILIS, MORALES JHON, ORTEGA MILENA, PINCAY KEVIN, QUIJJE JOSUE, ROMERO MARIANA, SUAREZ GENESIS, TOMALA MIKOL, VELEZ NELSON, por no cumplir con tareas y notas de evaluaciones deficientes.

  DR. ANGEL PAZMIÑO.- en la materia CRIANZA DE ANIMALES MAYORES, los siguientes alumnos no superaron la nota mínima requerida, BRAVO JOSE, INTRIAGO ANTHONY, QUIJJE JOSUE, por no tener buenos hábitos de estudios.

  LIC. OLANDA PISCO.- en la materia LENGUA EXTRANJERA no completaron la calificación requerida los alumnos CEDEÑO JESUS, ORTEGA MILENA, SALTOS PRISCILA, TOMALA MIKOL, VELEZ NELSON por presentar poco interés e incumplimientos en tareas.

RECTORADO

LIC. NARCIZA MONGE.- en la asignatura de EDUCACION PARA LA CIUDADANIA, no completaron la nota mínima requerida los alumnos QUIJIJE JOSUE, Y VELEZ NELSON, CEDEÑO JESUS, por presentar poco interés en la materia.

LIC. JANETH BERMUDES.- no presenta inconvenientes en la materia ESTUDIOS SOCIALES.

LIC. ALICIA INTRIAGO.- en la asignatura EDUCACION ARTISTICA los alumnos HIDALGO CARLINA, MORALES JHON, QUIJIJE JOSUE, SALTOS PRISCILA, TOMALA MIKOL, VELEZ NELSON, no completaron la calificación mínima requerida por presentar total desinterés por estudiar.

LIC. GALO GUTIERREZ.- en la asignatura CULTURA FISICA no presenta inconvenientes.

LIC. SONIA PINCAY.- en la asignatura PRODUCCION DE CULTIVOS, los alumnos CEDEÑO JESUS, ORTEGA MILENA, QUIJIJE JOSUE, TOMALA MIKOL, no completaron la calificación mínima requerida por presentar desinterés en la materia y pocos hábitos de estudios.

LISTADO DE ESTUDIANTES CON CALIFICACIÓN POR ASIGNATURA MENOR O IGUAL A 7 O QUE A CRITERIO DE LA JUNTA DE DOCENTES SE LO CONSIDERE DENTRO DEL GRUPO DE RIESGO ACADÉMICO.

Nº	NÓMINA ESTUDIANTES	ASIGNATURA	CALIFICACIÓN	RESOLUCIÓN
1	ALCIVAR FANIA	MATEMATICAS	6,24	
2		BIOLOGIA	6,10	
3		QUIMICA	4,38	
4		UPA	6,04	
5		EMPRENDIMIENTO	5,79	
6	BRAVO JOSE	MATEMATICAS	6,67	
7		QUIMICA	5,33	
8		CRIANZA ANIMA.	6,99	
9	CEDEÑO JESUS	LENGUA Y LITERAT	6,80	
10		MATEMATICA	5,91	
11		BIOLOGIA	5,87	
12		QUIMICA	5,87	
13		EMPRENDIMIENTO	6,98	
14		LENGUA EXTRANJERA	5,78	
15		PROPAGA. CULTIVOS		
16	DUEÑAS ANTONHY	MATEMATICAS	6,45	
17		EMPRENDIMIENTO	6,32	
18	GARCIA MANUEL	BIOLOGIA	6,97	
19		EMPRENDIMIENTO	6,97	
20	HIDALGO CARLINA	BIOLOGIA	5,59	
21		QUIMICA	6,62	
22		EMPRENDIMIENTO	6,67	
23		ED. ARTISTICA	6,63	

24	INTRIAGO ANTONHY	CRIANZA ANIMALES	6,99	
25	LOPEZ HAILIS	EMPRENDIMIENTO	6,76	
	MORALES GASPAR	MATEMATICA	6,76	
		QUIMICA	6,95	
		UPA	6,76	
		EMPRENDIMIENTO	6,48	
		ED. ARTISTICA	6,79	
	ORTEGA MILENA	MATEMATICAS	6,49	
		BIOLOGIA	6,41	
		QUIMICA	4,99	
		EMPRENDIMIENTO	6,45	
		LENGUA EXTRANJERA	6,99	
		PROD. CULTIVOS	6,68	
	PINCAY KEVIN	LENGUA Y LITERATURA	6,68	
		MATEMATICAS	6,55	
		QUIMICA	6,08	
		AGROTECNOLOGIA	6,80	
		EMPRENDIMIENTO	6,45	
	QUIJIJE JOSUE	LENGUA Y LITERATURA	6,22	
		MATEMATICAS	5,47	
		BIOLOGIA	5,29	
		QUIMICA	5,57	
		UPA	6,12	
		AGROTECNOLOGIA	6,37	
		EMPRENDIMIENTO	6,39	
		CRIANZA ANIMALES	6,99	
		ED. CIUDADANIA	5,88	
		ED. ARTISTICA	6,36	
		PROD. CULTIVOS	4,49	
	ROMERO MARIANA	LENGUA Y LITERATURA	6,80	
		MATEMATICAS	6,66	
		QUIICA	5,75	
		EMPRENDIMIENTO	6,11	
	SALTOS PRISCILA	QUIMICA	4,54	
		UPA	6,87	
		LENGUA EXTRANJERA	6,91	
		ED. ARTISTICA	6,52	
	SUAREZ GENESIS	MATEMATICAS	6,76	
		BIOLOGIA	6,49	
		QUIICA	6,04	
		EMPRENDIMIENTO	6,16	